«ՌԻԳՐՈՒՊ» ՍՊԸ
«RIGROUP» LLC
«РИГРУП» ООО

Լիցենզիայի համար ՝ ՔՊԼ18150

ԱՇԽԱՏԱՆՔԱՅԻՆ ՆԱԽԱԳԻԾ

Ք. ԵՐԵՎԱՆ, ՄԱԼԱԹԻԱ-ՍԵԲԱՍՏԻԱ ՎԱՐՉԱԿԱՆ ՇՐՋԱՆԻ ՎԵՐԱԿԱՌՈՒՑՄԱՆ/ԲԱՐԵԿԱՐԳՄԱՆ ԱՇԽԱՏԱՆՔՆԵՐ

Օբյեկտ՝ «ԵՌԱԲԼՈՒՐ ԶԻՆՎՈՐԱԿԱՆ ՊԱՆԹԵՈՆ» ԿԱՄԱՐԱՆՑՈՒՄԻ ՏՐԱՎԵՐՏԻՆԵ ՀԱՏԱԿԻ ՎԵՐՋՆԱՄԱՍԻՑ ԴԵՊԻ ԿԱՆԳԱՌ ՏԱՆՈՂ ՃԱՆԱՊԱՐՀԻ ԱՋԱԿՈՂՄՅԱՆ ՄԱՍՈՒՄ ՄԱՅԹԻ ԵՎ ՀԵՆԱՊԱՏԻ ԿԱՌՈՒՑՈՒՄ

Պատվիրատու՝ Երևանի քաղաքապետարան
Պատվեր՝ ԵՔ – ՀԲՄԽԱՇՁԲ - 23/25

«ՌԻԳՐՈՒՊ» ՍՊԸ տնօրեն — Ռ. Իգիթյան

Երևան 2023թ.

Բացատրագիր

Նախագծով նախատեսված էԵրևան քաղաքի Մալաթիա-Սեբաստիա վարչական շրջանի <<Եռաբլուր ռամական պանթեոն>> կամարանցումի մոտից դեպի ավտոբուսների պարկ ընկած հատվածի ճանապարհի աջակողմյան մասի մայթերի բարելավվում: Ամբողջությամբ իրականացվում է ասֆալտբետոնե մայթեր 1.5 մ լայնությամբ: Այն հատվածներում որտեղ կան մեծ թեքություններ և խնդիրներ կան, անհարժեշտություն է առաջացել իրականացնել երկաթբետոնյա հենապատեր: Հենապատի եզրից մինչև մայթի եզր չափսը պահել 1.5 մ:

Մայթի ընդհանուր երկարությունը կազմում է 844 մ, որից 520 մ-ը կից ունի հենապատ, իսկ 324 մ-ը առանց հենապատի:

Նախագիծը կազմված է շինարական և կոնստրուկտորական մասերից: Շինարարակն մասում նախագծված է իրականացման լուծումները, երկայնական և լայնական կտրվածքները: Հենապատերը նախատեսված է երեսապատել բազալտե սալիկներով, իսկ հենապատի վերևում տեղադրել բազալտե թասակ: Կոնստորական մասում տրված են նախատեսվող երկաթբետոնյա հենապատերի իրականացման լուծումները: Բոլոր երկաթբետոնյա տարրերը որոնք շփվում են գրունտի հետ ենթակա են երկտակ ջրամեկուսացման: Հենապատերի ետևի մասում նախատեսված է դրենաժի իրականացում՝ մանրախճի և գեոտեքստիլի տեսքով: Դրենաժային ջրերը հեռացվում են 50մմ տրամագծով խողովակներով, որոնք տեղադրվում են 2 մ քայլով:

Հողային աշխատանքերը նախատեսված են ընդհանուր հենապատների և մայթի համար:

Մայթերի եզրաքարեը նախատեսված են բազալտից 15x30 սմ կտրվածքով: Մայերը ենթակե են ասֆալտապատման միջինը 7 սմ հաստությամբ:

Հատակագծում նախատեսված ուղեգիծը տրված է համապատասխան լայնական կտրվածքում ցույց տրված առանքի ուղղությանը: Կոմունիկացիոն կամ այլ խնդիրների առաջացման հետևանքով ուղեգիծը փոխելիս կտրվածքը համաձայնացնել նախագծողի հետ:

Ավելցուկային գրունտի տեղափոխման վայրը ճշտել պատվիրատուի հետ:

Անվանաթերթ

NN	Տիպը	Գծագրի անվանումը	Ծանոթություն
1	Շին. Մաս	Անվանաթերթ	
2	Շին. Մաս	Մայթերի իրականացման ուղղեգծի հատակագիծ	
3	Շին. Մաս	Երկայնական կտրվածք ՆԿ 0+00 -ից ՆԿ 0+24	
4	Շին. Մաս	Երկայնական կտրվածք ՆԿ 0+24 -ից ՆԿ 0+48	
5	Շին. Մաս	Երկայնական կտրվածք ՆԿ 0+48 -ից ՆԿ 0+72	
6	Շին. Մաս	Երկայնական կտրվածք ՆԿ 0+72 -ից ՆԿ 1+00	
7	Շին. Մաս	Երկայնական կտրվածք ՆԿ 1+00 -ից ՆԿ 1+26	
8	Շին. Մաս	Երկայնական կտրվածք ՆԿ 1+26 -ից ՆԿ 1+50	
9	Շին. Մաս	Երկայնական կտրվածք ՆԿ 1+50 -ից ՆԿ 1+56	
10	Շին. Մաս	Երկայնական կտրվածք ՆԿ 2+22 -ից ՆԿ 2+46	
11	Շին. Մաս	Երկայնական կտրվածք ՆԿ 2+46 -ից ՆԿ 2+70	
12	Շին. Մաս	Երկայնական կտրվածք ՆԿ 2+70 -ից ՆԿ 2+94	
13	Շին. Մաս	Երկայնական կտրվածք ՆԿ 2+94 -ից ՆԿ 3+18	
14	Շին. Մաս	Երկայնական կտրվածք ՆԿ 3+18-ից ՆԿ 3+48	
15	Շին. Մաս	Երկայնական կտրվածք ՆԿ 3+48 -ից ՆԿ 3+78	
16	Շին. Մաս	Երկայնական կտրվածք ՆԿ 3+78 -ից ՆԿ 4+02	
17	Շին. Մաս	Երկայնական կտրվածք ՆԿ 4+02 -ից ՆԿ 4+26	
18	Շին. Մաս	Երկայնական կտրվածք ՆԿ 4+26 -ից ՆԿ 4+56	
19	Շին. Մաս	Երկայնական կտրվածք ՆԿ 4+56 -ից ՆԿ 4+80	
20	Շին. Մաս	Երկայնական կտրվածք ՆԿ 4+80 -ից ՆԿ 5+04	
21	Շին. Մաս	Երկայնական կտրվածք ՆԿ 7+62 -ից ՆԿ 7+86	
22	Շին. Մաս	Երկայնական կտրվածք ՆԿ 7+86 -ից ՆԿ 8+10	
23	Շին. Մաս	Երկայնական կտրվածք ՆԿ 8+10 -ից ՆԿ 8+28	
24	Շին. Մաս	Երկայնական կտրվածք ՆԿ 8+28 -ից ՆԿ 8+44	
25	Շին. Մաս	Լայնական կտրվածքներ ՆԿ 0+09 -ից ՆԿ 0+91	
26	Շին. Մաս	Լայնական կտրվածքներ ՆԿ 1+15 -ից ՆԿ 1+49	
27	Շին. Մաս	Լայնական կտրվածքներ ՆԿ 2+55 -ից ՆԿ 3+13	
28	Շին. Մաս	Լայնական կտրվածքներ ՆԿ 3+46 -ից ՆԿ 4+00	
29	Շին. Մաս	Լայնական կտրվածքներ ՆԿ 4+33 -ից ՆԿ 4+83	
30	Շին. Մաս	Լայնական կտրվածքներ ՆԿ 5+05 -ից ՆԿ 5+51	
31	Շին. Մաս	Լայնական կտրվածքներ ՆԿ 5+80 -ից ՆԿ 6+31	
32	Շին. Մաս	Լայնական կտրվածքներ ՆԿ 6+63 -ից ՆԿ 7+15	
33	Շին. Մաս	Լայնական կտրվածքներ ՆԿ 7+43 -ից ՆԿ 8+02	
34	Շին. Մաս	Լայնական կտրվածքներ ՆԿ 8+25 -ից ՆԿ 8+42	
35	Շին. Մաս	Մայթերի իրականացման հանգույցներ	
36	Շին. Մաս	Աշխատանքային ծավալների մասնագիր	

Ռ_Ի_Գ_Ռ_ՈՒ_Պ
ՆԱԽԱԳԾԱՅԻՆ ԿԱԶՄԱԿԵՐՊՈՒԹՅՈՒՆ

ԱՆՎԱՆՈՒՄԸ	
Մալաթիա-Սեբաստիա վարչական շրջանի <<Եռաբլուր զինվորական պանթեոն>> կամարանցումի մոտից դեպի ավտոբուսների կանգառ տանող հատվածի աջակողմյան հատվածի մայթի բարեկագում	
ՀԱՏՈՐԻ ԱՆՎԱՆՈՒՄԸ	
Մայթի իրականացման շինարարական գծագրեր	
ԳԾԱԳՐԻ ԱՆՎԱՆՈՒՄԸ	
Անվանաթերթ	
ՆԳՃ	
Հ. Հարությունյան	
ՃԱՐՏԱՐԱԳԵՏ	
Ա. Ազգանուն	
ՃԱՐՏԱՐԱՊԵՏ	
Ա. Ազգանուն	
ՊԱՅՄԱՆԱԳՐԻ ՀԱՄԱՐ	

ՓՈՒԼ	ԹԵՐԹ	ԹԵՐԹԵՐ
Շին. մաս	1	36

RIGroup

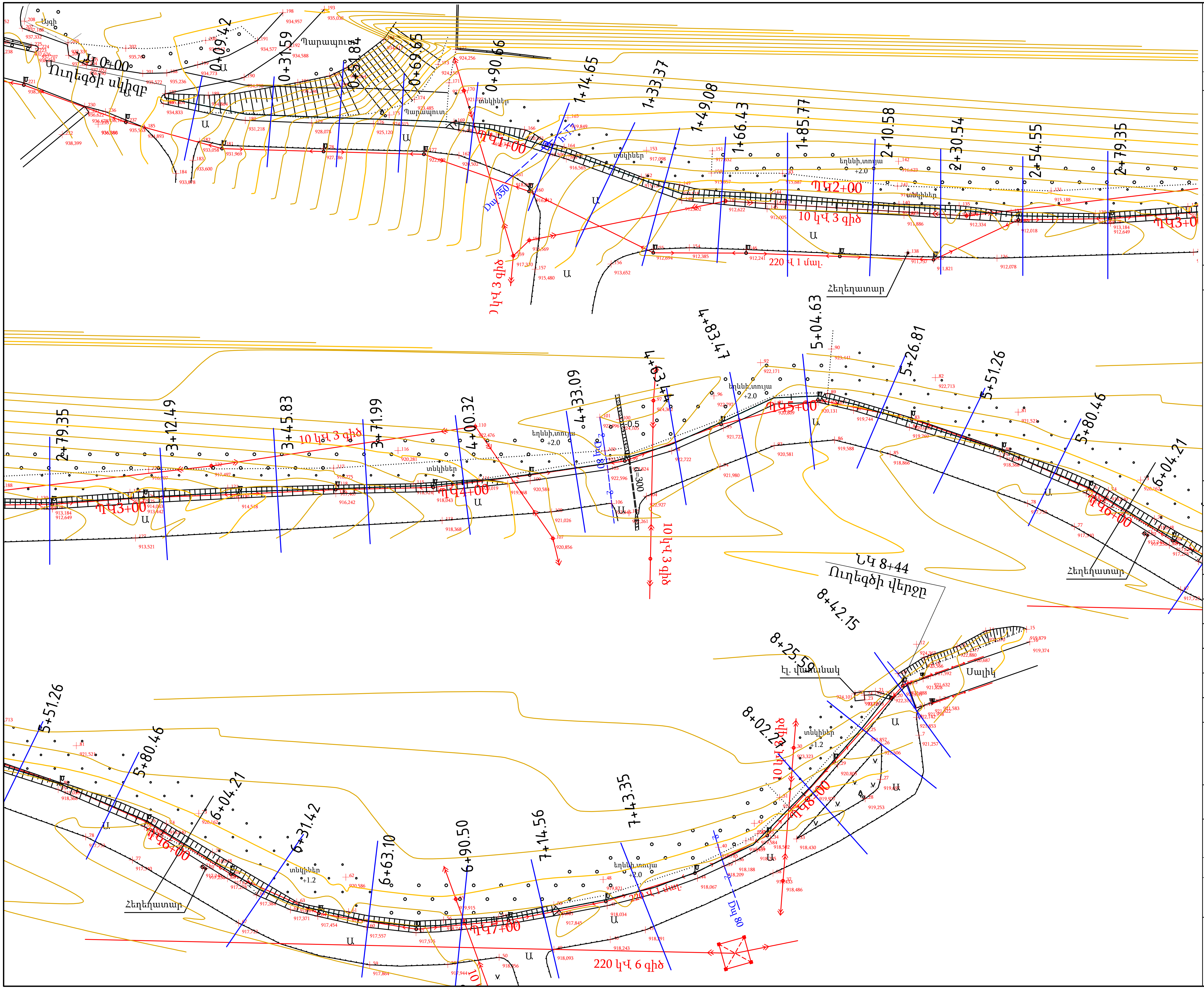

ՌԻԳՌՈՒՊ
ՆԱԽԱԳԾԱՅԻՆ ԿԱԶՄԱԿԵՐՊՈՒԹՅՈՒՆ

ԱՆՎԱՆՈՒՄԸ

Մալաթիա-Սեբաստիա վարչական շրջանի <<Եռաբլուր զինվորական պանթեոն>> կամարանցումի մոտից դեպի ավտոբուսների կանգառ տանող հատվածի աջակողմյան հատվածի մայթի բարեկագում

ՀԱՏՈՐԻ ԱՆՎԱՆՈՒՄԸ

Մայթի իրականացման շինարարական գծագրեր

ԳԾԱԳՐԻ ԱՆՎԱՆՈՒՄԸ

Մայթերի իրականացման ուղղեգծի հատակագիծ

ՆԳՃ

Հ. Հարությունյան	

ՃԱՐՏԱՐԱԳԵՏ

Ա. Ազգանուն	

ՃԱՐՏԱՐԱՊԵՏ

Ա. Ազգանուն	

ՊԱՅՄԱՆԱԳՐԻ ՀԱՄԱՐ

ՓՈՒԼ	ԹԵՐԹ	ԹԵՐԹԵՐ
Շին. մաս	2	36

Հենապատների դասավորման տեսք

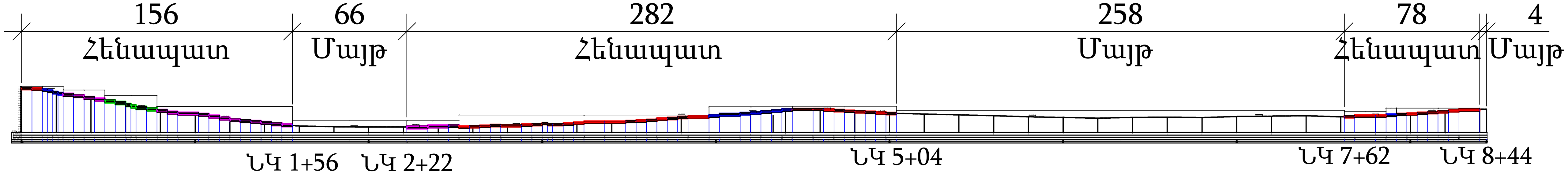

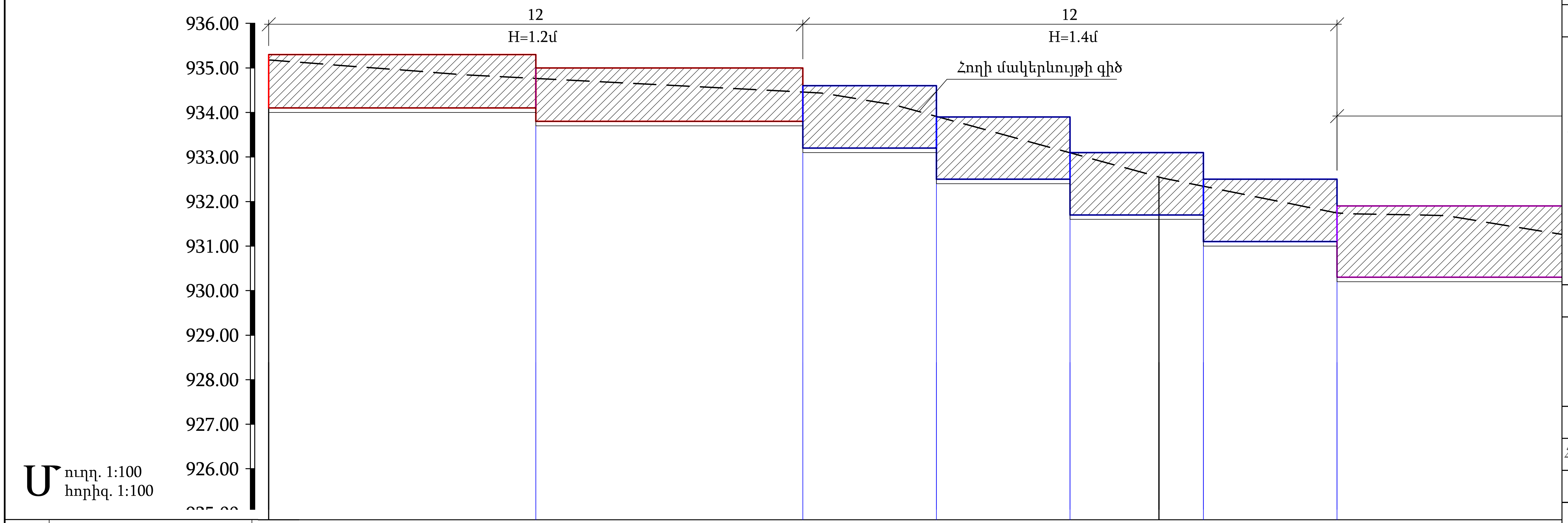

ՆԻՇԵՐ

Հողի փաստացի նիշ	935,17					932,55		
Հենապատի գագաթի նիշ	935,30	935,30 / 935,00	935,00 / 934,60	934,60 / 933,90	933,90 / 933,10		933,10 / 932,50	932,50 / 931,90
Հենապատի հիմքի նիշ	934,10	934,10 / 933,80	933,80 / 933,20	933,20 / 932,50	932,50 / 931,70		931,70 / 931,10	931,10 / 930,30
Հեռավորություն	6	6	3	3	3		3	6
Նշահարման կետեր	ՆԿ 0+00							

ՌԻԳՌՈՒՊ
ՆԱԽԱԳԾԱՅԻՆ ԿԱԶՄԱԿԵՐՊՈՒԹՅՈՒՆ

ԱՆՎԱՆՈՒՄԸ

Մալաթիա-Սեբաստիա վարչական շրջանի <<Եռաբլուր զինվորական պանթեոն>> կամուրջանցումի մոտից դեպի ավտոբուսների կանգառ տանող հատվածի աջակողմյան հատվածի մայթի բարեկարգում

ՀԱՏՈՐԻ ԱՆՎԱՆՈՒՄԸ

Մայթի իրականացման շինարարական գծագրեր

ԳԾԱԳՐԻ ԱՆՎԱՆՈՒՄԸ

Երկայնական կտրվածք ՆԿ 0+00 -ից ՆԿ 0+24

ՆԳՃ	
Հ. Հարությունյան	
ՃԱՐՏԱՐԱԳԵՏ	
Ա. Ազգանուն	
ՃԱՐՏԱՐԱՊԵՏ	
Ա. Ազգանուն	

ՊԱՅՄԱՆԱԳՐԻ ՀԱՄԱՐ

ՓՈՒԼ	ԹԵՐԹ	ԹԵՐԹԵՐ
Շին. մաս	3	36

RIGroup

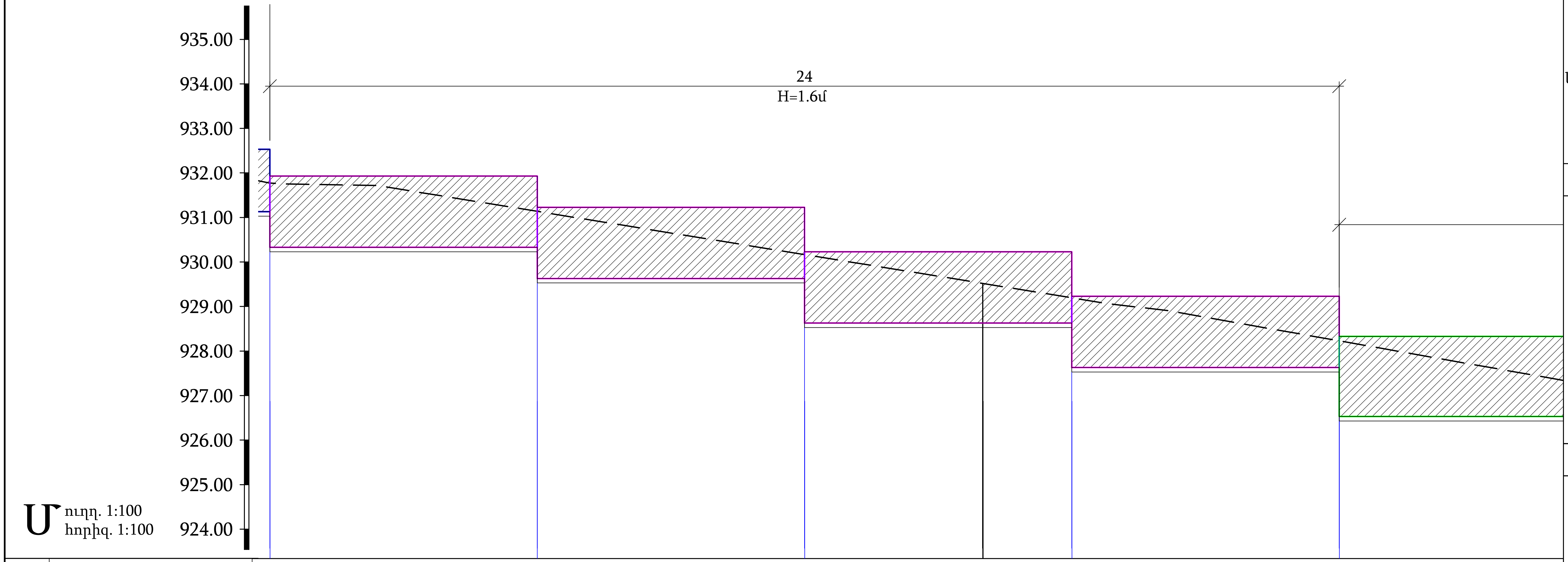

ՆԻՇԵՐ						
	Հողի փաստացի նիշ			929,49		
	Հենապատի զագաթի նիշ	932,50 931,90	931,90 931,20	931,20 930,20	930,20 929,20	929,20 928,30
	Հենապատի հիմքի նիշ	931,10 930,30	930,30 929,60	929,60 928,60	928,60 927,60	927,60 926,50

Հեռավորություն	6	6	6	6	6
Նշահարման կետեր					

ՌԻԳՌՈՒՊ
ՆԱԽԱԳԾԱՅԻՆ ԿԱԶՄԱԿԵՐՊՈՒԹՅՈՒՆ

ԱՆՎԱՆՈՒՄԸ

Մալաթիա-Սեբաստիա վարչական շրջանի <<Եռաբլուր զինվորական պանթեոն>> կամարանցումի մոտից դեպի ավտոբուսների կանգառ տանող հատվածի աջակողմյան հատվածի մայթի բարեկարգում

ՀԱՏՈՐԻ ԱՆՎԱՆՈՒՄԸ

Մայթի հիրականացման շինարարական գծագրեր

ԳԾԱԳՐԻ ԱՆՎԱՆՈՒՄԸ

Երկայնական կտրվածք ՆԿ 0+24 -ից ՆԿ 0+48

ՆԳՃ	
Հ. Հարությունյան	
ՃԱՐՏԱՐԱԳԵՏ	
Ա. Ազգանուն	
ՃԱՐՏԱՐԱՊԵՏ	
Ա. Ազգանուն	

ՊԱՅՄԱՆԱԳՐԻ ՀԱՄԱՐ

ՓՈՒԼ	ԹԵՐԹ	ԹԵՐԹԵՐ
Շին. մաս	4	36

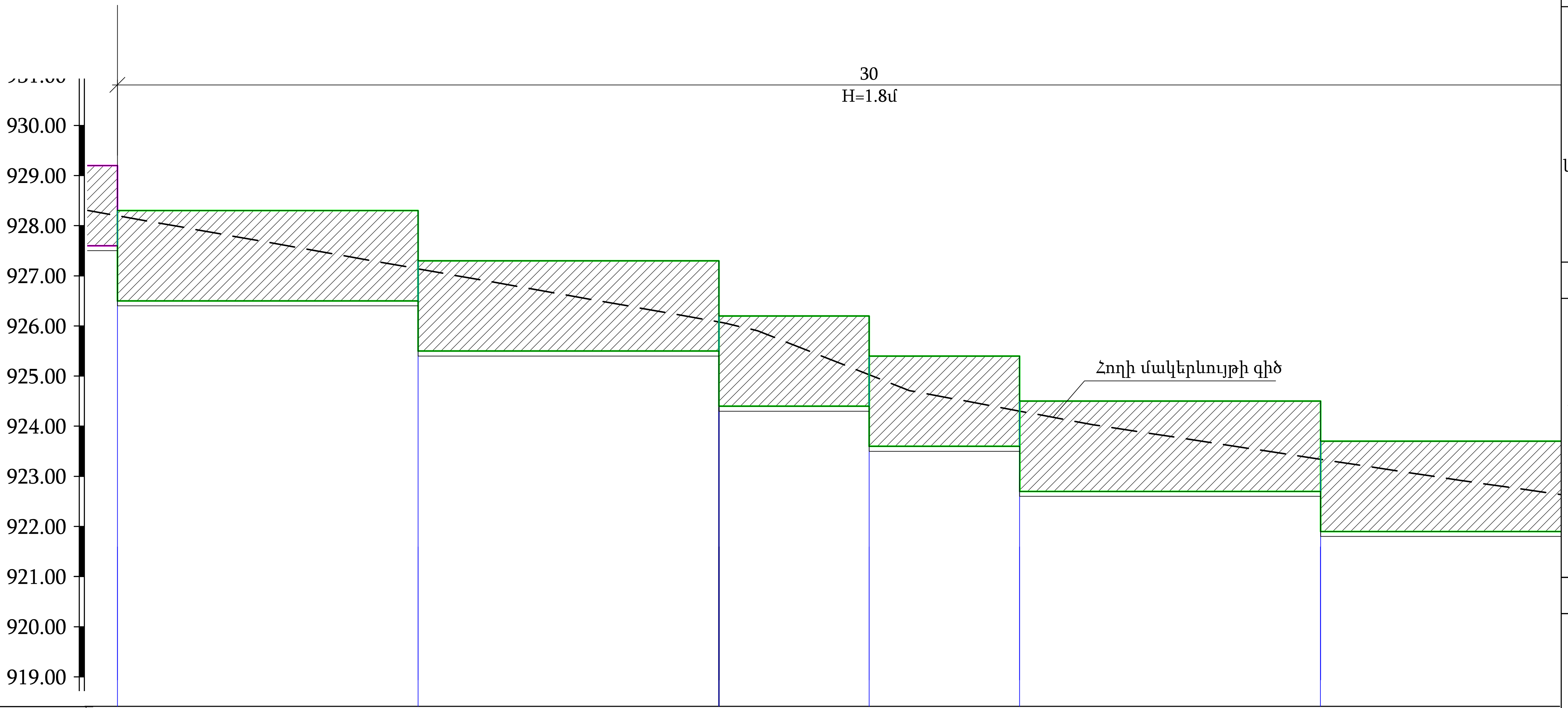

Մ ուղղ. 1:100
հորիզ. 1:100

ՆԻՇԵՐ							
Հողի փաստացի նիշ			926,08				
Հենապատի զագաթի նիշ	929,20 928,30	928,30 927,30	927,30 926,20	926,20 924,40	924,40 924,50	924,50 923,70	
Հենապատի հիմքի նիշ	927,60 926,50	926,50 925,50	925,50 924,40	924,40 923,60	923,60 922,70	922,70 921,90	
Հեռավորություն	6	6	3	3	6	6	
Նշահարման կետեր							

Ռ Ի Գ Ռ ՈՒ Պ
ՆԱԽԱԳԾԱՅԻՆ ԿԱԶՄԱԿԵՐՊՈՒԹՅՈՒՆ

ԱՆՎԱՆՈՒՄԸ

Մալաթիա-Սեբաստիա վարչական շրջանի <<Եռաբլուր զինվորական պանթեոն>> կամարանցումի մոտից դեպի ավտոբուսների կանգառ տանող հատվածի աջակողմյան հատվածի մայթի բարեկարգում

ՀԱՏՈՐԻ ԱՆՎԱՆՈՒՄԸ

Մայթի իրականացման շինարարական գծագրեր

ԳԾԱԳՐԻ ԱՆՎԱՆՈՒՄԸ

Երկայնական կտրվածք ՆԿ 0+48 -ից ՆԿ 0+72

ՆԳՃ	
Հ. Հարությունյան	
ՃԱՐՏԱՐԱԳԵՏ	
Ա. Ազգանուն	
ՃԱՐՏԱՐԱՊԵՏ	
Ա. Ազգանուն	

ՊԱՅՄԱՆԱԳՐԻ ՀԱՄԱՐ

ՓՈՒԼ	ԹԵՐԹ	ԹԵՐԹԵՐ
Շին. մաս	5	36

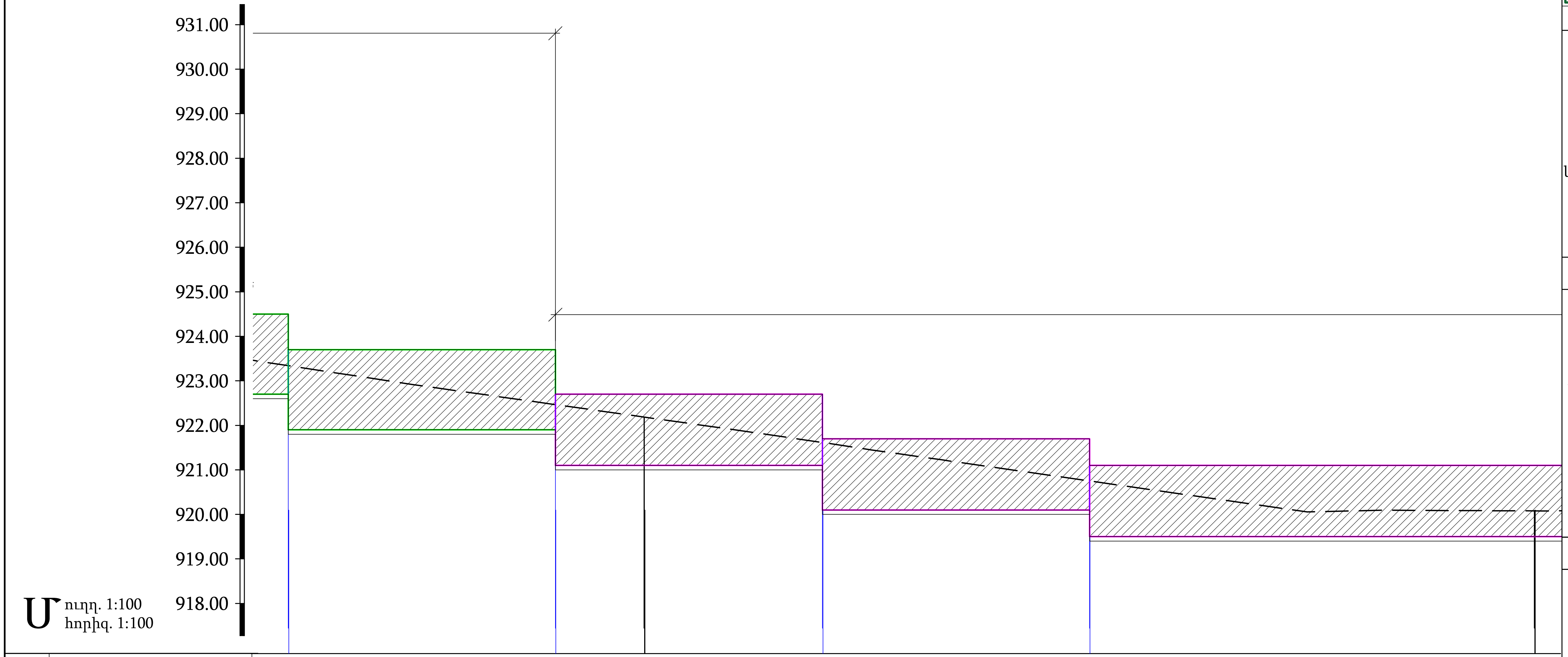

ՆԻՇԵՐ

Հողի փաստացի նիշ			922,19			920,08
Հենապատի գագաթի նիշ	924,50 923,70	923,70 922,70		922,70 921,70	921,70 921,10	
Հենապատի հիմքի նիշ	922,70 921,90	921,90 921,10		921,10 920,10	920,10 919,50	
Հեռավորություն	6	6		6	12	
Նշահարման կետեր						ՆԿ 1+00

Ռ Ի Գ Ռ ՈՒ Պ
ՆԱԽԱԳԾԱՅԻՆ ԿԱԶՄԱԿԵՐՊՈՒԹՅՈՒՆ

ԱՆՎԱՆՈՒՄԸ

Մալաթիա-Սեբաստիա վարչական շրջանի <<Եռաբլուր զինվորական պանթեոն>> կամարանցումի մոտից դեպի ավտոբուսների կանգառ տանող հատվածի աջակողմյան հատվածի մայթի բարեկարգում

ՀԱՏՈՐԻ ԱՆՎԱՆՈՒՄԸ

Մայթի իրականացման շինարարական գծագրեր

ԳԾԱԳՐԻ ԱՆՎԱՆՈՒՄԸ

Երկայնական կտրվածք ՆԿ 0+72 -ից ՆԿ 1+00

ՆԳՃ	
Հ. Հարությունյան	[signature]
ՃԱՐՏԱՐԱԳԵՏ	
Ա. Ազգանուն	
ՃԱՐՏԱՐԱՊԵՏ	
Ա. Ազգանուն	

ՊԱՅՄԱՆԱԳՐԻ ՀԱՄԱՐ

ՓՈՒԼ	ԹԵՐԹ	ԹԵՐԹԵՐ
Շին. մաս	6	36

RIGroup

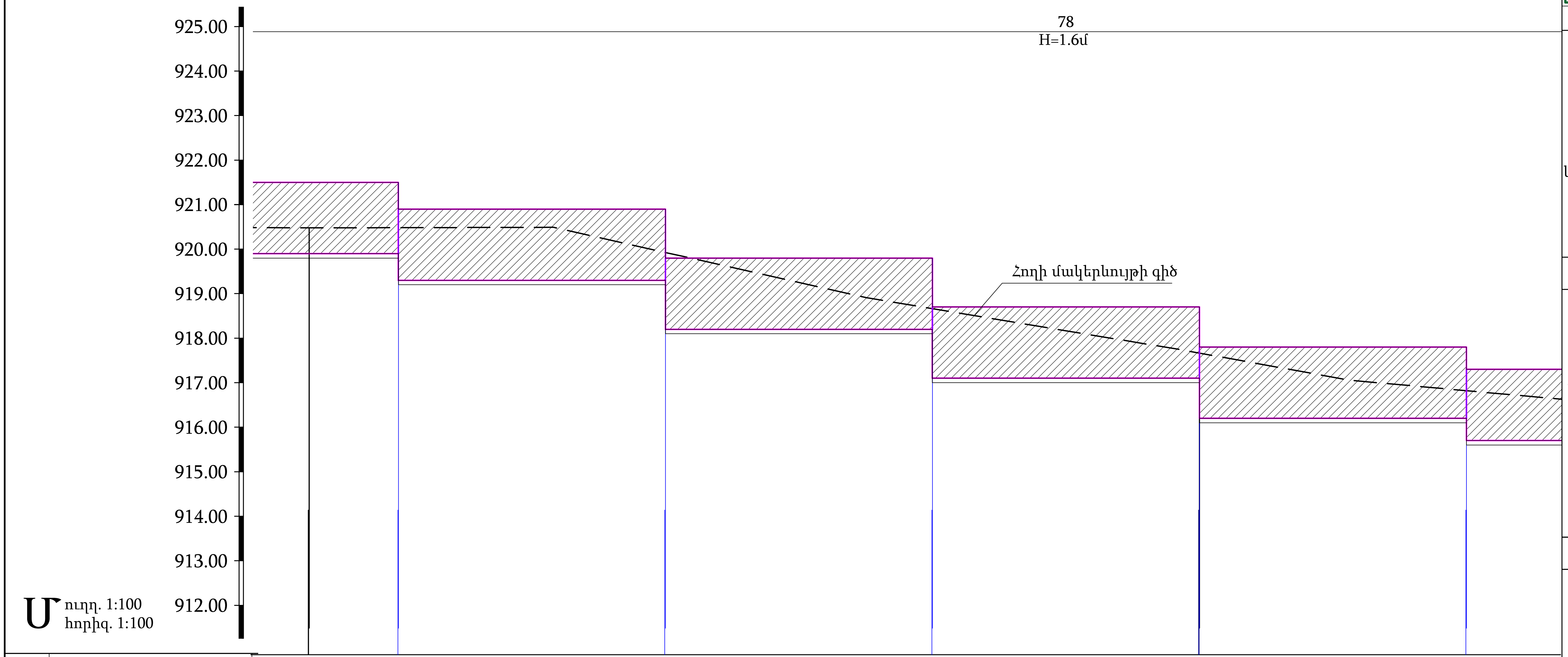

ՆԻՇԵՐ	Հողի փաստացի նիշ	920,08				917,27	
	Հենապատի գագաթի նիշ		921,10 920,50	920,50 919,40	919,40 918,30	918,30 917,40	917,40 916,90
	Հենապատի հիմքի նիշ		919,50 918,90	918,90 917,80	917,80 916,70	916,70 915,80	915,80 915,30
Հեռավորություն			6	6	6	6	
Նշահարման կետեր		ՆԿ 1+00					

Ռ Ի Գ Ռ ՈՒ Պ ՆԱԽԱԳԾԱՅԻՆ ԿԱԶՄԱԿԵՐՊՈՒԹՅՈՒՆ	
ԱՆՎԱՆՈՒՄԸ	
Մալաթիա-Սեբաստիա վարչական շրջանի <<Եռաբլուր զինվորական պանթեոն>> կամարանցումի մոտից դեպի ավտոբուսների կանգառ տանող հատվածի աջակողմյան հատվածի մայթի բարեկագում	
ՀԱՏՈՐԻ ԱՆՎԱՆՈՒՄԸ	
Մայթի իրականացման շինարարական գծագրեր	
ԳԾԱԳՐԻ ԱՆՎԱՆՈՒՄԸ	
Երկայնական կտրվածք ՆԿ 1+00 -ից ՆԿ 1+26	
ՆԳՃ	
Հ. Հարությունյան	
ՃԱՐՏԱՐԱԳԵՏ	
Ա. Ազգանուն	
ՃԱՐՏԱՐԱՊԵՏ	
Ա. Ազգանուն	
ՊԱՅՄԱՆԱԳՐԻ ՀԱՄԱՐ	

ՓՈՒԼ	ԹԵՐԹ	ԹԵՐԹԵՐ
Շին. մաս	7	36

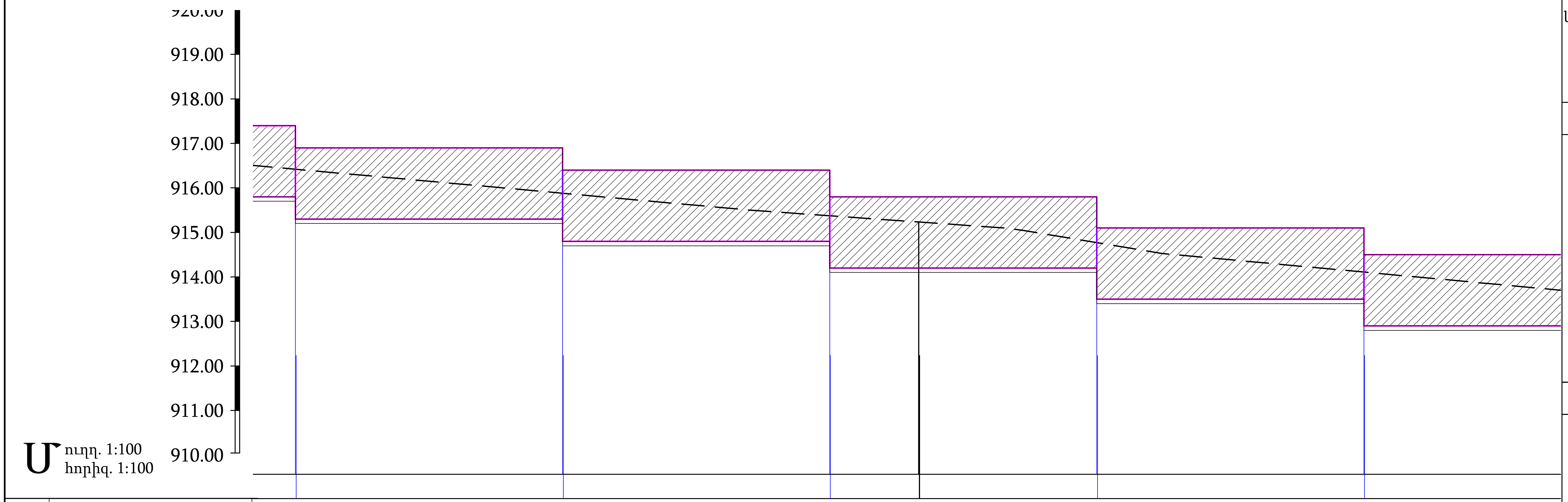

ՆԻՇԵՐ	Հողի փաստացի նիշ				915,23		
	Հենապատի զագթի նիշ	917,40 916,90	916,90 916,40	916,40 915,80		915,80 915,10	915,10 914,50
	Հենապատի հիմքի նիշ	915,80 915,30	915,30 914,80	914,80 914,20		914,20 913,50	913,50 912,90
Հեռավորություն		6	6	6		6	6
Նշահարման կետեր							

Ռ Ի Գ Ռ ՈՒ Պ
ՆԱԽԱԳԾԱՅԻՆ ԿԱԶՄԱԿԵՐՊՈՒԹՅՈՒՆ

ԱՆՎԱՆՈՒՄԸ

Մալաթիա-Սեբաստիա վարչական շրջանի <<Եռաբլուր զինվորական պանթեոն>> կամարանցումի մոտից դեպի ավտոբուսների կանգառ տանող հատվածի աջակողմյան հատվածի մայթի բարեկարգում

ՀԱՏՈՐԻ ԱՆՎԱՆՈՒՄԸ

Մայթի իրականացման շինարարական գծագրեր

ԳԾԱԳՐԻ ԱՆՎԱՆՈՒՄԸ

Երկայնական կտրվածք ՆԿ 1+26 -ից ՆԿ 1+50

ՆԳՃ	
Հ. Հարությունյան	
ՃԱՐՏԱՐԱԳԵՏ	
Ա. Ազգանուն	
ՃԱՐՏԱՐԱՊԵՏ	
Ա. Ազգանուն	

ՊԱՅՄԱՆԱԳՐԻ ՀԱՄԱՐ

ՓՈՒԼ	ԹԵՐԹ	ԹԵՐԹԵՐ
Շին. մաս	8	36

RIGroup

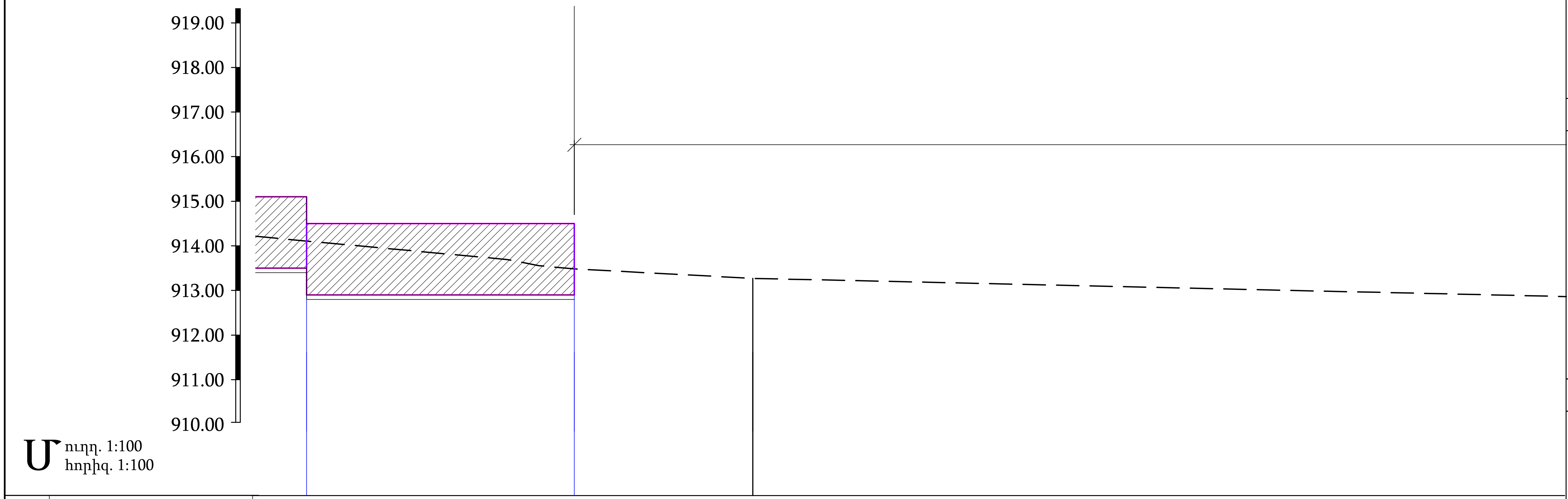

ՆԻՇԵՐ	Հողի փաստացի նիշ			913,27
	Հենապատի գագաթի նիշ	915,10 914,50	914,50	
	Հենապատի հիմքի նիշ	913,50 912,90	912,90	
Հեռավորություն		6		
Նշահարման կետեր			ՆԿ 1+56	

ՌԻԳՌՈՒՊ
ՆԱԽԱԳԾԱՅԻՆ ԿԱԶՄԱԿԵՐՊՈՒԹՅՈՒՆ

ԱՆՎԱՆՈՒՄԸ

Մալաթիա-Սեբաստիա վարչական շրջանի <<Եռաբլուր զինվորական պանթեոն>> կամարանցումի մոտից դեպի ավտոբուսների կանգառ տանող հատվածի աջակողմյան հատվածի մայթի բարեկարգում

ՀԱՏՈՐԻ ԱՆՎԱՆՈՒՄԸ

Մայթի իրականացման շինարարական գծագրեր

ԳԾԱԳՐԻ ԱՆՎԱՆՈՒՄԸ

Երկայնական կտրվածք ՆԿ 1+50 -ից ՆԿ 1+56

ՆԳՃ	
Հ. Հարությունյան	[signature]
ՃԱՐՏԱՐԱԳԵՏ	
Ա. Ազգանուն	
ՃԱՐՏԱՐԱՊԵՏ	
Ա. Ազգանուն	

ՊԱՅՄԱՆԱԳՐԻ ՀԱՄԱՐ

ՓՈՒԼ	ԹԵՐԹ	ԹԵՐԹԵՐ
Շին. մաս	9	36

RIGroup

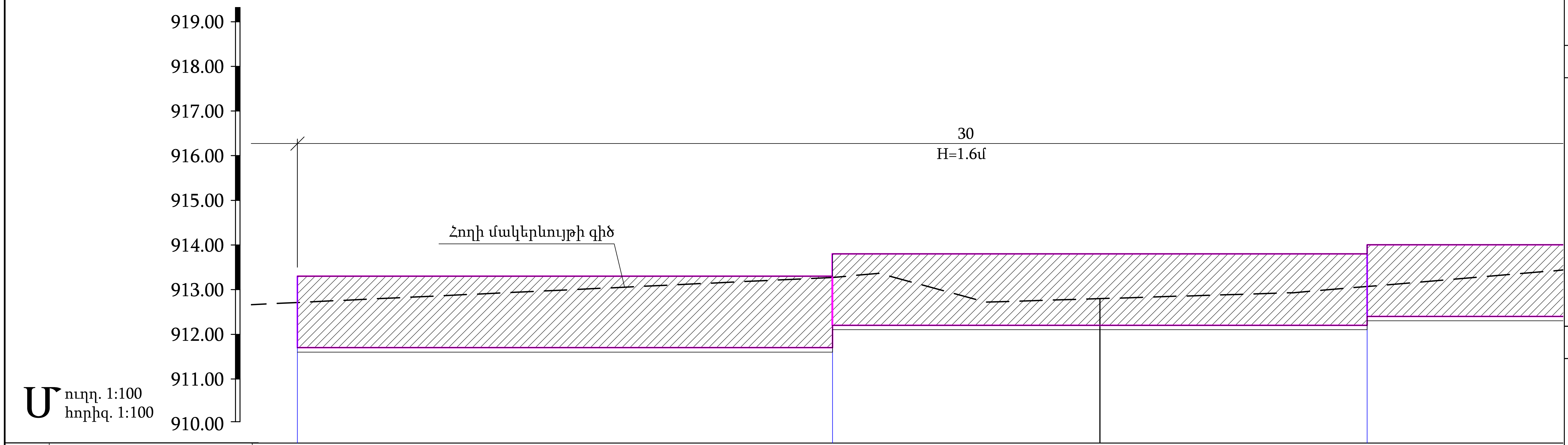

ՆԻՇԵՐ	Հողի փաստացի նիշ			912,80	
	Հենապատի գագաթի նիշ	913,30	913,30 913,80		913,80 914,00
	Հենապատի հիմքի նիշ	911,70	911,70 912,20		912,20 912,40
Հեռավորություն		12	12		6
Նշահարման կետեր		ՆԿ 2+22			

ՌԻԳ ՌՈՒՊ
ՆԱԽԱԳԾԱՅԻՆ ԿԱԶՄԱԿԵՐՊՈՒԹՅՈՒՆ

ԱՆՎԱՆՈՒՄԸ

Մալաթիա-Սեբաստիա վարչական շրջանի <<Եռաբլուր զինվորական պանթեոն>> կամարանցումի մոտից դեպի ավտոբուսների կանգառ տանող հատվածի աջակողմյան հատվածի մայթի բարեկարգում

ՀԱՏՈՐԻ ԱՆՎԱՆՈՒՄԸ

Մայթի իրականացման շինարարական գծագրեր

ԳԾԱԳՐԻ ԱՆՎԱՆՈՒՄԸ

Երկայնական կտրվածք ՆԿ 2+22 -ից ՆԿ 2+46

ՆԳՃ	
Հ. Հարությունյան	[signature]
ՃԱՐՏԱՐԱԳԵՏ	
Ա. Ազգանուն	
ՃԱՐՏԱՐԱՊԵՏ	
Ա. Ազգանուն	

ՊԱՅՄԱՆԱԳՐԻ ՀԱՄԱՐ

ՓՈՒԼ	ԹԵՐԹ	ԹԵՐԹԵՐ
Շին. մաս	10	36

RIGroup

Մ ուղղ. 1:100
հորիզ. 1:100

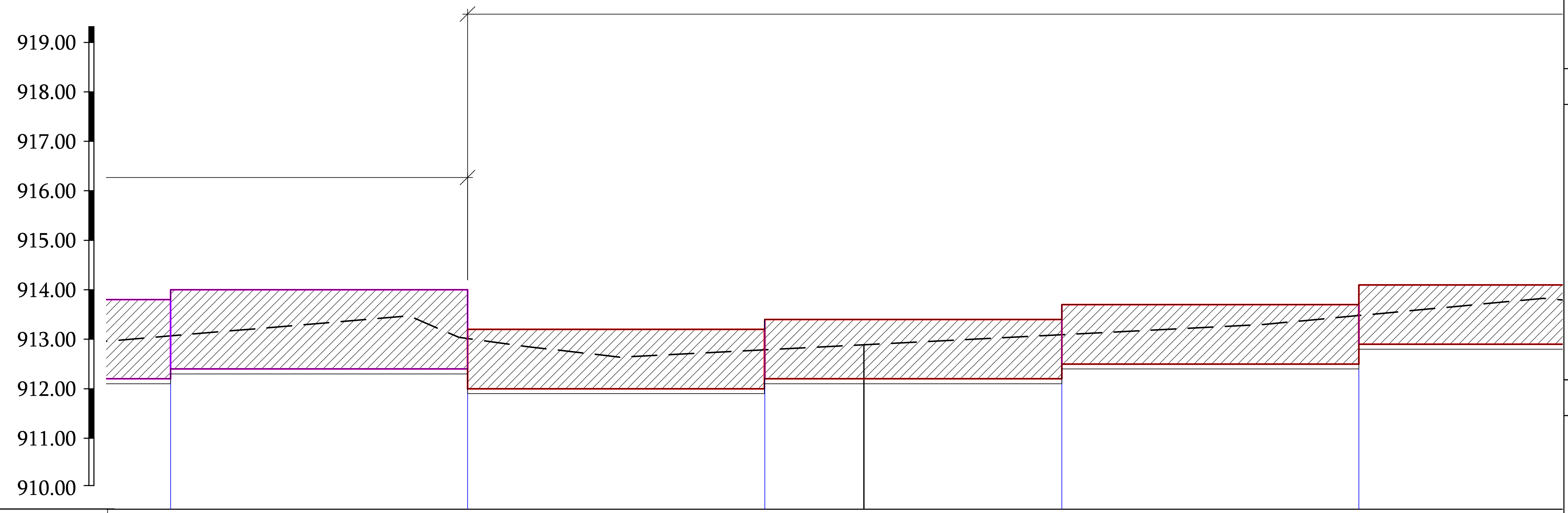

ՆԻՇԵՐ	Հողի փաստացի նիշ						912,89				
ՆԻՇԵՐ	Հենապատի գագաթի նիշ	913,80 914,00		914,00 913,20		913,20 913,40		913,40 913,70		913,70 914,10	
ՆԻՇԵՐ	Հենապատի հիմքի նիշ	912,20 912,40		912,40 912,00		912,00 912,20		912,20 912,50		912,50 912,90	
Հեռավորություն			6		6		6		6		6
Նշահարման կետեր											

ՌԻԳ ՌՈՒՊ
ՆԱԽԱԳԾԱՅԻՆ ԿԱԶՄԱԿԵՐՊՈՒԹՅՈՒՆ

ԱՆՎԱՆՈՒՄԸ

Մալաթիա-Սեբաստիա վարչական շրջանի <<Եռաբլուր զինվորական պանթեոն>> կամարանցումի մոտից դեպի ավտոբուսների կանգառ տանող հատվածի աջակողմյան հատվածի մայթի բարեկարգում

ՀԱՏՈՐԻ ԱՆՎԱՆՈՒՄԸ

Մայթի իրականացման շինարարական գծագրեր

ԳԾԱԳՐԻ ԱՆՎԱՆՈՒՄԸ

Երկայնական կտրվածք ՆԿ 2+46 -ից ՆԿ 2+70

ՆԳՃ

Հ. Հարությունյան

ՃԱՐՏԱՐԱԳԵՏ

Ա. Ազգանուն

ՃԱՐՏԱՐԱՊԵՏ

Ա. Ազգանուն

ՊԱՅՄԱՆԱԳՐԻ ՀԱՄԱՐ

ՓՈՒԼ	ԹԵՐԹ	ԹԵՐԹԵՐ
Շին. մաս	11	36

RIGroup

ՆԻՇԵՐ					
Հողի փաստացի նիշ			913,39		
Հենապատի գագաթի նիշ	913,70 914,10	914,10 914,00		914,00 914,30	914,30 914,70
Հենապատի հիմքի նիշ	912,50 912,90	912,90 912,80		912,80 913,10	913,10 913,50
Հեռավորություն	6	12		6	6
Նշահարման կետեր					

Ռ Ի Գ Ռ ՈՒ Պ
ՆԱԽԱԳԾԱՅԻՆ ԿԱԶՄԱԿԵՐՊՈՒԹՅՈՒՆ

ԱՆՎԱՆՈՒՄԸ

Մալաթիա-Սեբաստիա վարչական շրջանի <<Եռաբլուր զինվորական պանթեոն>> կամարանցումի մոտից դեպի ավտոբուսների կանգառ տանող հատվածի աջակողմյան հատվածի մայթի բարեկարգում

ՀԱՏՈՐԻ ԱՆՎԱՆՈՒՄԸ

Մայթի իրականացման շինարարական գծագրեր

ԳԾԱԳՐԻ ԱՆՎԱՆՈՒՄԸ

Երկայնական կտրվածք ՆԿ 2+70 -ից ՆԿ 2+94

ՆԳՃ	
Հ. Հարությունյան	[signature]
ՃԱՐՏԱՐԱԳԵՏ	
Ա. Ազգանուն	
ՃԱՐՏԱՐԱՊԵՏ	
Ա. Ազգանուն	

ՊԱՅՄԱՆԱԳՐԻ ՀԱՄԱՐ

ՓՈՒԼ	ԹԵՐԹ	ԹԵՐԹԵՐ
Շին. մաս	12	36

RIGroup

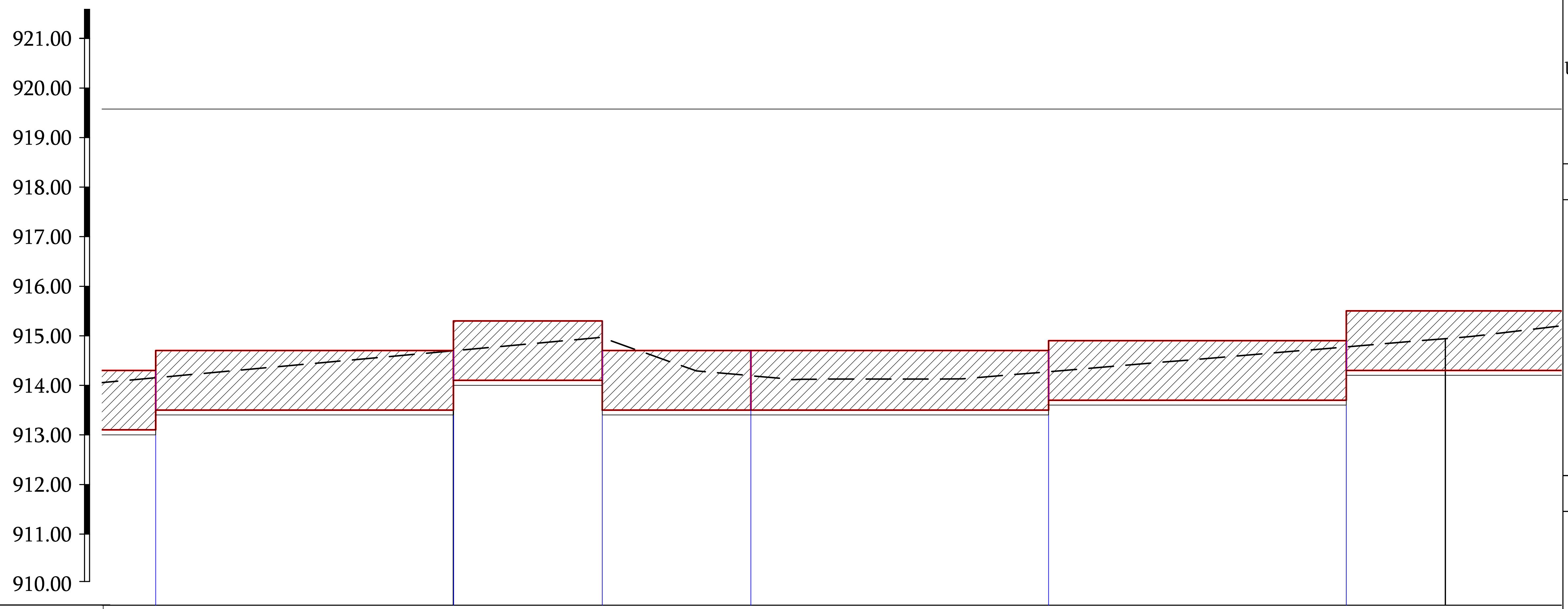

Մ ուղղ. 1:100
հորիզ. 1:100

ՆԻՇԵՐ

Հողի փաստացի նիշ		914,70					914,94
Հենապատի գագաթի նիշ	914,30 914,70	914,70 915,30	915,30 914,70	914,70 914,70	914,70 914,90	914,90 915,50	
Հենապատի հիմքի նիշ	913,10 913,50	913,50 914,10	914,10 913,50	913,50 913,50	913,50 913,70	913,70 914,30	
Հեռավորություն	6	3	3	6	6	6	
Նշահարման կետեր		ՆԿ 3+00					

Ռ Ի Գ Ռ ՈՒ Պ
ՆԱԽԱԳԾԱՅԻՆ ԿԱԶՄԱԿԵՐՊՈՒԹՅՈՒՆ

ԱՆՎԱՆՈՒՄԸ

Մալաթիա-Սեբաստիա վարչական շրջանի <<Եռաբլուր զինվորական պանթեոն>> կամարանցումի մոտից դեպի ավտոռուղու կանգառ տանող հատվածի աջակողմյան հատվածի մայթի բարեկարգում

ՀԱՏՈՐԻ ԱՆՎԱՆՈՒՄԸ

Մայթի իրականացման շինարարական գծագրեր

ԳԾԱԳՐԻ ԱՆՎԱՆՈՒՄԸ

Երկայնական կտրվածք
ՆԿ 2+94 -ից ՆԿ 3+18

ՆԳՃ

Հ. Հարությունյան

ՃԱՐՏԱՐԱԳԵՏ

Ա. Ազգանուն

ՃԱՐՏԱՐԱԳԵՏ

Ա. Ազգանուն

ՊԱՅՄԱՆԱԳՐԻ ՀԱՄԱՐ

ՓՈՒԼ	ԹԵՐԹ	ԹԵՐԹԵՐ
Շին. մաս	13	36

RIGroup

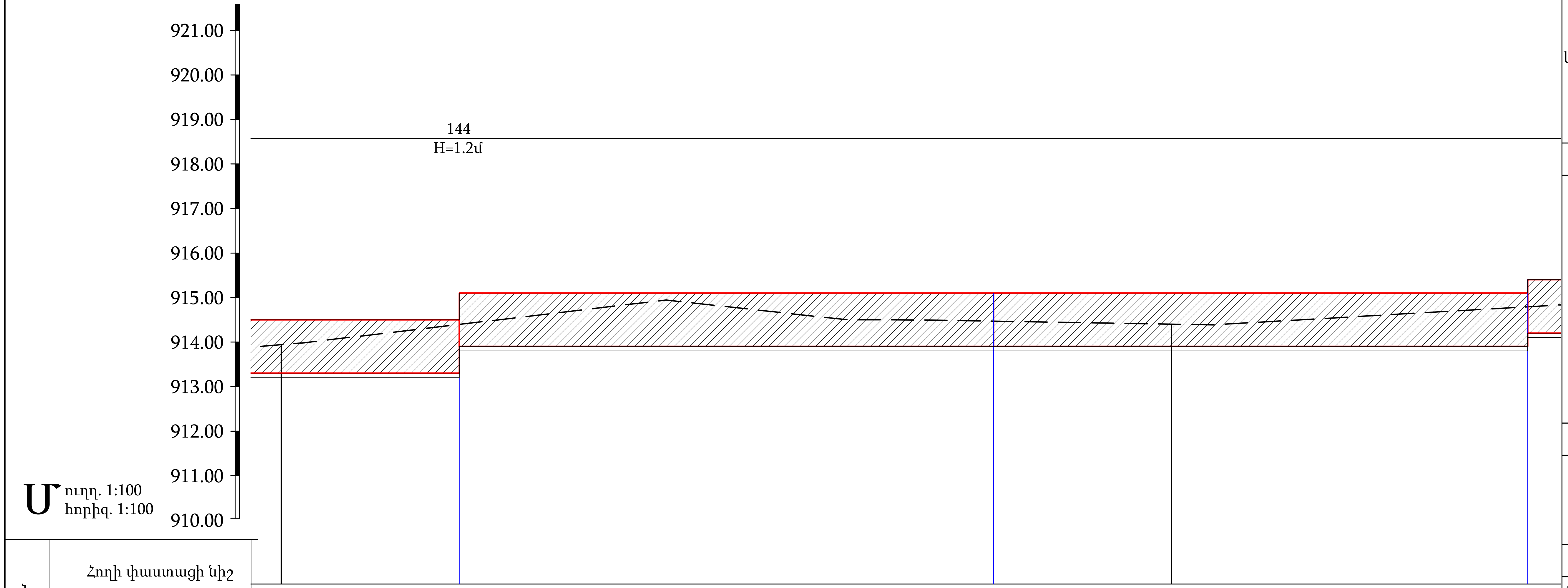

ՆԻՇԵՐ	Հողի փաստացի նիշ	914,94			915,40	
	Հենապատի գագաթի նիշ		915,50 916,10	916,10 916,10		916,10 916,40
	Հենապատի հիմքի նիշ		914,30 914,90	914,90 914,90		914,90 915,20
Հեռավորություն						
Նշահարման կետեր		6	12		12	

Ռ Ի Գ Ռ ՈՒ Պ
ՆԱԽԱԳԾԱՅԻՆ ԿԱԶՄԱԿԵՐՊՈՒԹՅՈՒՆ

ԱՆՎԱՆՈՒՄԸ

Մալաթիա-Սեբաստիա վարչական շրջանի <<Եռաբլուր զինվորական պանթեոն>> կամարանցումի մոտից դեպի ավտոբուսների կանգառ տանող հատվածի աջակողմյան հատվածի մայթի բարեկագում

ՀԱՏՈՐԻ ԱՆՎԱՆՈՒՄԸ

Մայթի իրականացման շինարարական գծագրեր

ԳԾԱԳՐԻ ԱՆՎԱՆՈՒՄԸ

Երկայնական կտրվածք ՆԿ 3+18 -ից ՆԿ 3+48

ՆԳՃ

Հ. Հարությունյան	

ՃԱՐՏԱՐԱԳԵՏ

Ա. Ազգանուն	

ՃԱՐՏԱՐԱՊԵՏ

Ա. Ազգանուն	

ՊԱՅՄԱՆԱԳՐԻ ՀԱՄԱՐ

ՓՈՒԼ	ԹԵՐԹ	ԹԵՐԹԵՐ
Շին. մաս	14	36

RIGroup

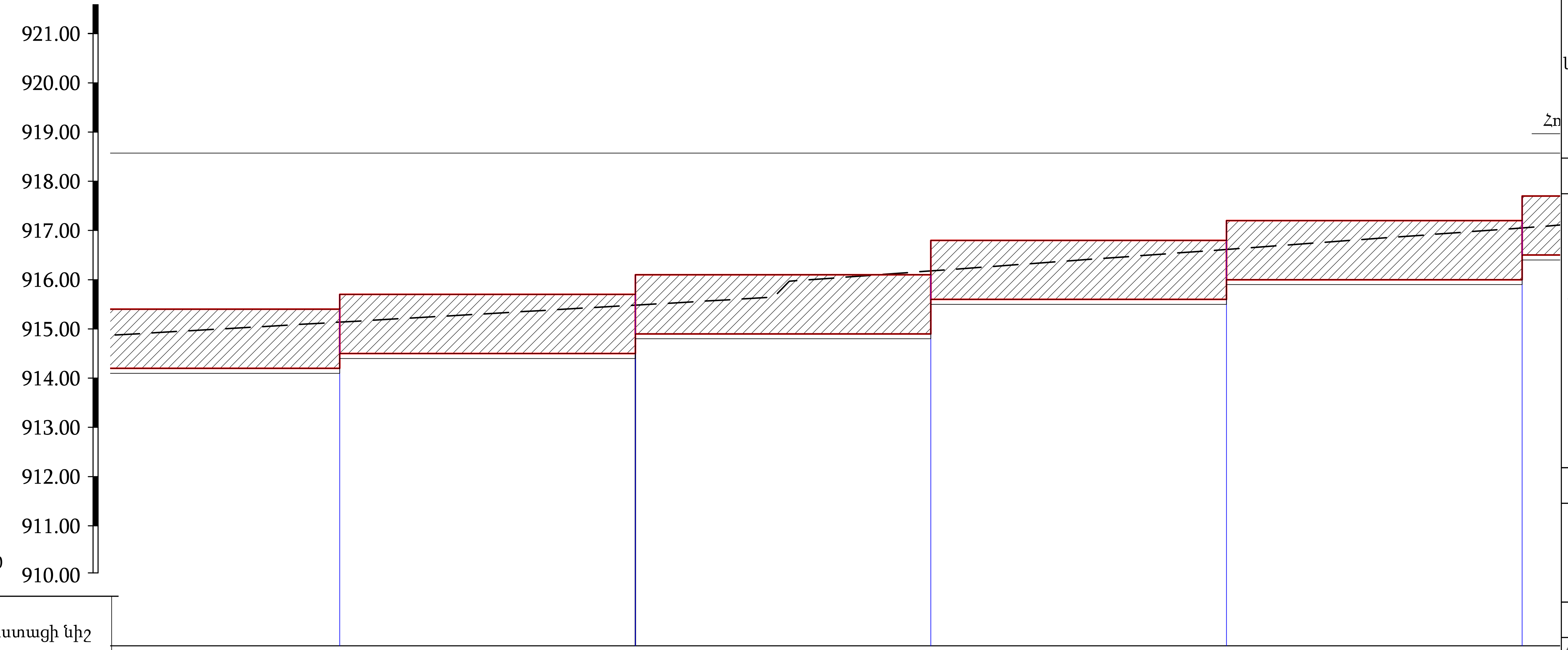

Մ ուղղ. 1:100
հորիզ. 1:100

ՆԻՇԵՐ											
Հողի փաստացի նիշ											
Հենապատի զագրի նիշ				916,48							
Հենապատի հիմքի նիշ		916,40 916,70		916,70 917,10		917,10 917,80		917,80 918,20		918,20 918,70	
Հեռավորություն		915,20 915,50		915,50 915,90		915,90 916,60		916,60 917,00		917,00 917,50	
Նշահարման կետեր	6		6		6		6		6		

Ռ Ի Գ Ռ ՈՒ Պ
ՍԱՀՄԱՆԱՓԱԿ ՊԱՏԱՍԽԱՆԱՏՎՈՒԹՅԱՄԲ ԸՆԿԵՐՈՒԹՅՈՒՆ

ԱՆՎԱՆՈՒՄԸ

Մալաթիա-Սեբաստիա վարչական շրջանի <<Եռաբլուր զինվորական պանթեոն>> կամարանցումի մոտից դեպի ավտոբուսների կանգառ տանող հատվածի աջակողմյան հատվածի մայթի բարեկարգում

ՀԱՏՈՐԻ ԱՆՎԱՆՈՒՄԸ

Մայթի իրականացման շինարարական գծագրեր

ԳԾԱԳՐԻ ԱՆՎԱՆՈՒՄԸ

Երկայնական կտրվածք ՆԿ 3+48 -ից ՆԿ 3+78

ՆԳՃ	
Հ. Հարությունյան	
ՃԱՐՏԱՐԱԳԵՏ	
Ա. Ազգանուն	
ՃԱՐՏԱՐԱՊԵՏ	
Ա. Ազգանուն	

ՊԱՅՄԱՆԱԳՐԻ ՀԱՄԱՐ

ՓՈՒԼ	ԹԵՐԹ	ԹԵՐԹԵՐ
Շին. մաս	15	36

RIGroup

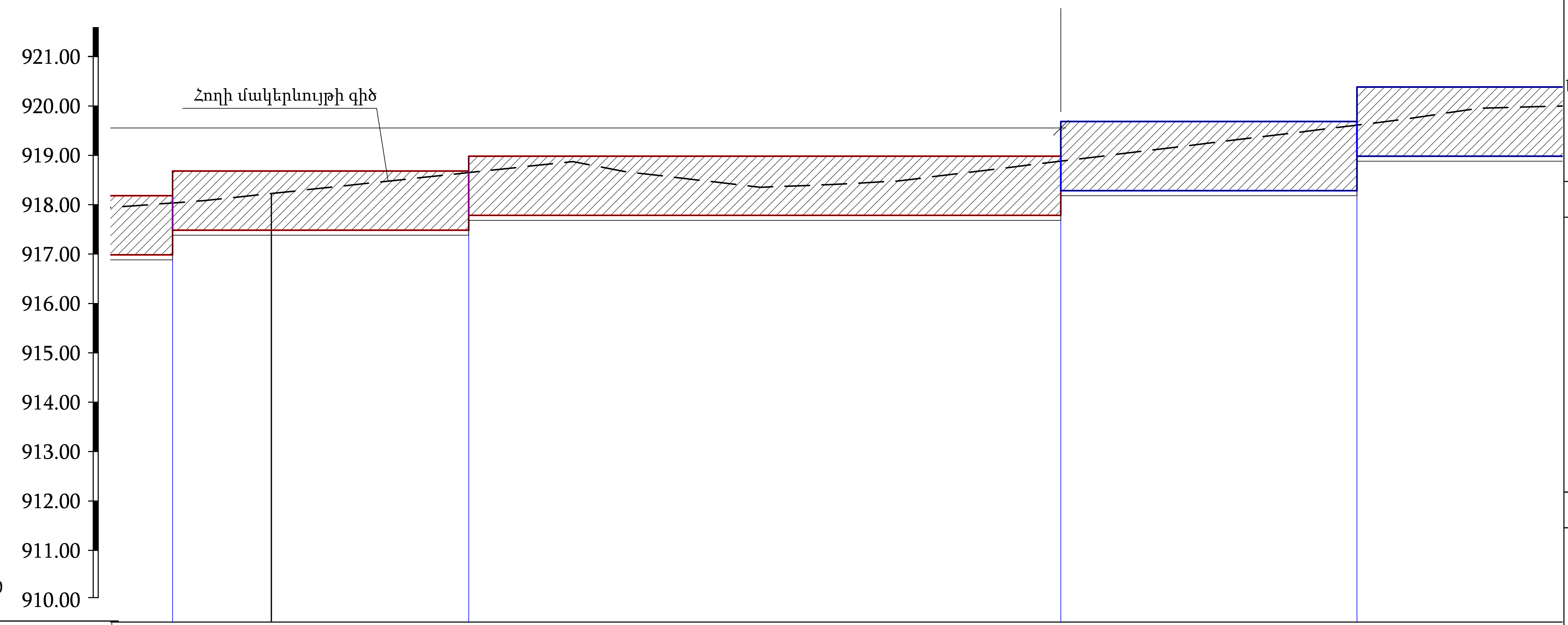

Մ ուղղ. 1:100
հորիզ. 1:100

Նիշեր							
Նիշեր	Հողի փաստացի նիշ		918,24			919,39	
Նիշեր	Հենապատի զագթի նիշ	918,20 918,70		918,70 919,00	919,00 919,70		919,70 920,40
Նիշեր	Հենապատի հիմքի նիշ	917,00 917,50		917,50 917,80	917,80 918,30		918,30 919,00
Հեռավորություն		6		12	6		
Նշահարման կետեր						ՆԿ 4+00	

ՌԻԳՌՈՒՊ
ՆԱԽԱԳԾԱՅԻՆ ԿԱԶՄԱԿԵՐՊՈՒԹՅՈՒՆ

ԱՆՎԱՆՈՒՄԸ

Մալաթիա-Սեբաստիա վարչական շրջանի <<Եռաբլուր զինվորական պանթեոն>> կամարանցումի մոտից դեպի ավտոբուսների կանգառ տանող հատվածի աջակողմյան հատվածի մայթի բարեկարգում

ՀԱՏՈՐԻ ԱՆՎԱՆՈՒՄԸ

Մայթի իրականացման շինարարական գծագրեր

ԳԾԱԳՐԻ ԱՆՎԱՆՈՒՄԸ

Երկայնական կտրվածք ՆԿ 3+78 -ից ՆԿ 4+02

ՆԳՃ	
Հ. Հարությունյան	[signature]
ՃԱՐՏԱՐԱԳԵՏ	
Ա. Ազգանուն	
ՃԱՐՏԱՐԱՊԵՏ	
Ա. Ազգանուն	

ՊԱՅՄԱՆԱԳՐԻ ՀԱՄԱՐ

ՓՈՒԼ	ԹԵՐԹ	ԹԵՐԹԵՐ
Շին. մաս	16	36

RIGroup

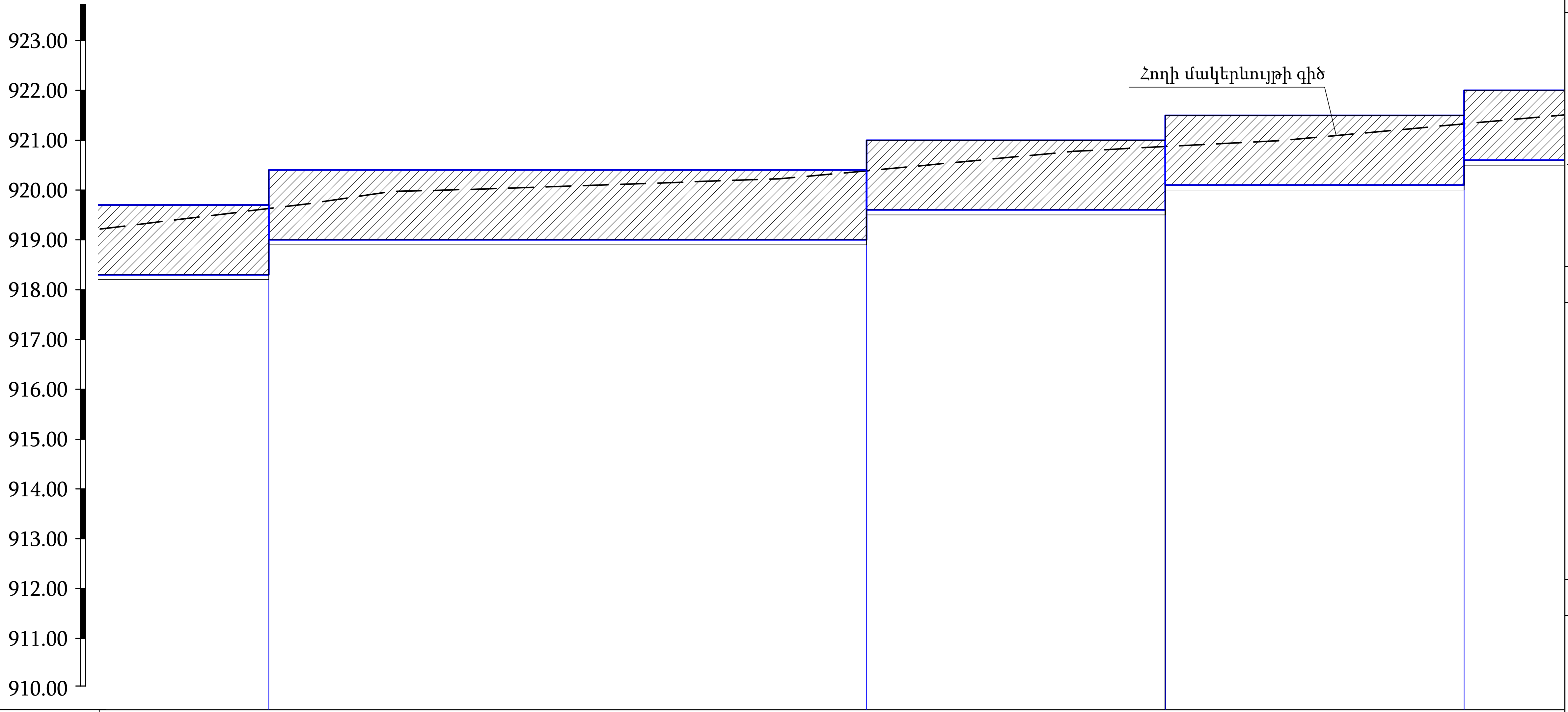

Մ ուղղ. 1:100
հորիզ. 1:100

ՆԻՇԵՐ	Հողի փաստացի նիշ	919,39			920,87	
	Հենապատի գագաթի նիշ		919,70 920,40	920,40 921,00	921,00 921,50	921,50 922,00
	Հենապատի հիմքի նիշ		918,30 919,00	919,00 919,60	919,60 920,10	920,10 920,60
Հեռավորություն		6	12		6	6
Նշահարման կետեր		ՆԿ 4+00				

Ռ Ի Գ Ռ ՈՒ Պ
ՆԱԽԱԳԾԱՅԻՆ ԿԱԶՄԱԿԵՐՊՈՒԹՅՈՒՆ

ԱՆՎԱՆՈՒՄԸ

Մալաթիա-Սեբաստիա վարչական շրջանի <<Եռաբլուր զինվորական պանթեոն>> կամարանցումի մոտից դեպի ավտոբուսների կանգառ տանող հատվածի աջակողմյան հատվածի մայթի բարեկագում

ՀԱՏՈՐԻ ԱՆՎԱՆՈՒՄԸ

Մայթի իրականացման շինարարական գծագրեր

ԳԾԱԳՐԻ ԱՆՎԱՆՈՒՄԸ

Երկայնական կտրվածք ՆԿ 4+02 -ից ՆԿ 4+26

ՆԳՃ	
Հ. Հարությունյան	
ՃԱՐՏԱՐԱԳԵՏ	
Ա. Ազգանուն	
ՃԱՐՏԱՐԱՊԵՏ	
Ա. Ազգանուն	

ՊԱՅՄԱՆԱԳՐԻ ՀԱՄԱՐ

ՓՈՒԼ	ԹԵՐԹ	ԹԵՐԹԵՐ
Շին. մաս	17	36

RIGroup

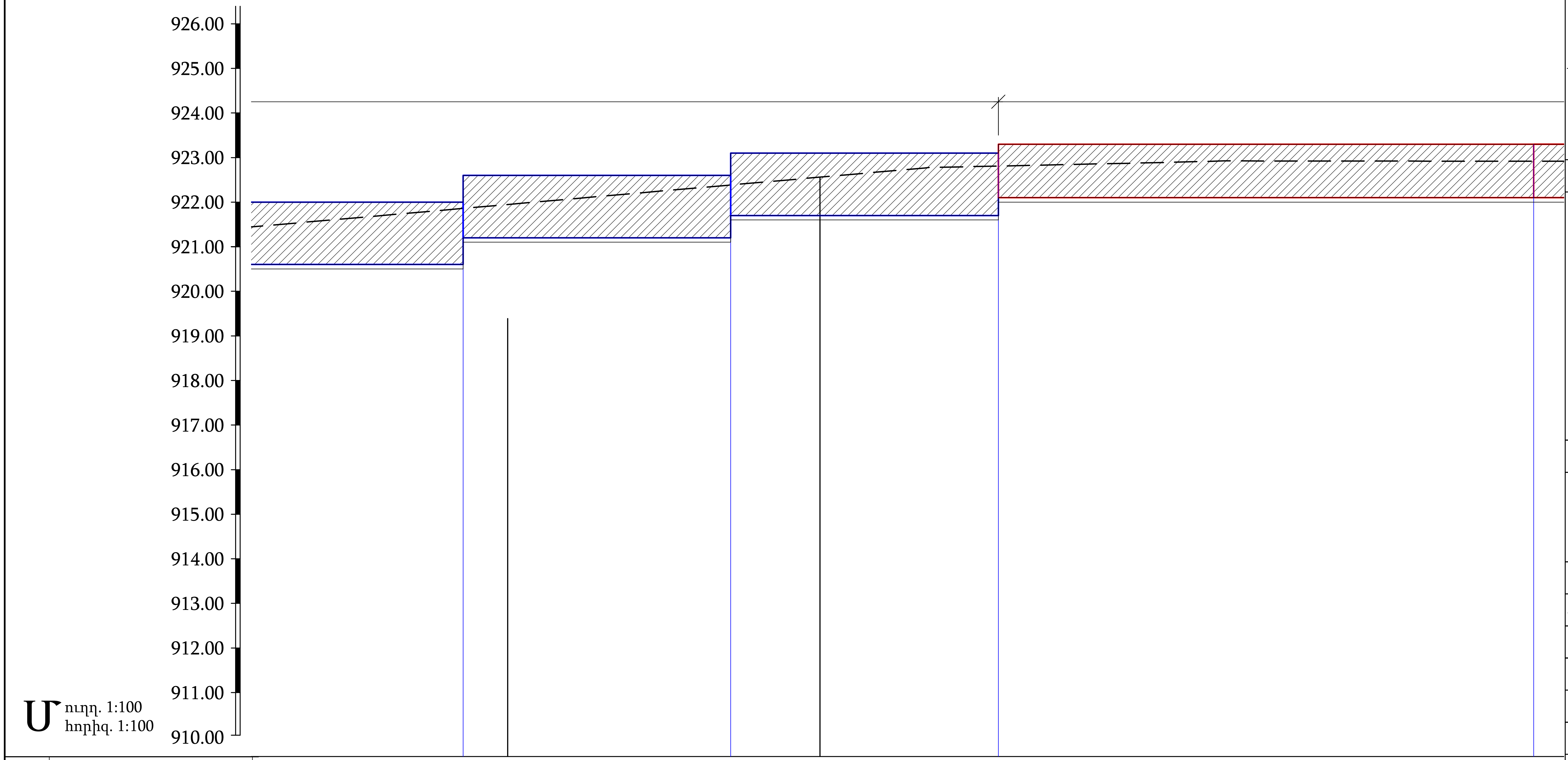

ՆԻՇԵՐ	Հողի փաստացի նիշ			922,56		
ՆԻՇԵՐ	Հենապատի գագաթի նիշ	922,00 922,60	922,60 923,10		923,10 923,30	923,30 923,30
ՆԻՇԵՐ	Հենապատի հիմքի նիշ	920,60 921,20	921,20 921,70		921,70 922,10	922,10 922,10

Հեռավորություն	6	6	6	12
Նշահարման կետեր				

ՌԻԳՌՈՒՊ
ՆԱԽԱԳԾԱՅԻՆ ԿԱԶՄԱԿԵՐՊՈՒԹՅՈՒՆ

ԱՆՎԱՆՈՒՄԸ

Մալաթիա-Սեբաստիա վարչական շրջանի <<Եռաբլուր զինվորական պանթեոն>> կամարանցումի մոտից դեպի ավտոբուսների կանգառ տանող հատվածի աջակողմյան հատվածի մայթի բարեկագում

ՀԱՏՈՐԻ ԱՆՎԱՆՈՒՄԸ

Մայթի իրականացման շինարարական գծագրեր

ԳԾԱԳՐԻ ԱՆՎԱՆՈՒՄԸ

Երկայնական կտրվածք ՆԿ 4+26 -ից ՆԿ 4+56

ՆԳՃ	
Հ. Հարությունյան	
ՃԱՐՏԱՐԱԳԵՏ	
Ա. Ազգանուն	
ՃԱՐՏԱՐԱՊԵՏ	
Ա. Ազգանուն	

ՊԱՅՄԱՆԱԳՐԻ ՀԱՄԱՐ

ՓՈՒԼ	ԹԵՐԹ	ԹԵՐԹԵՐ
Շին. մաս	18	36

RIGroup

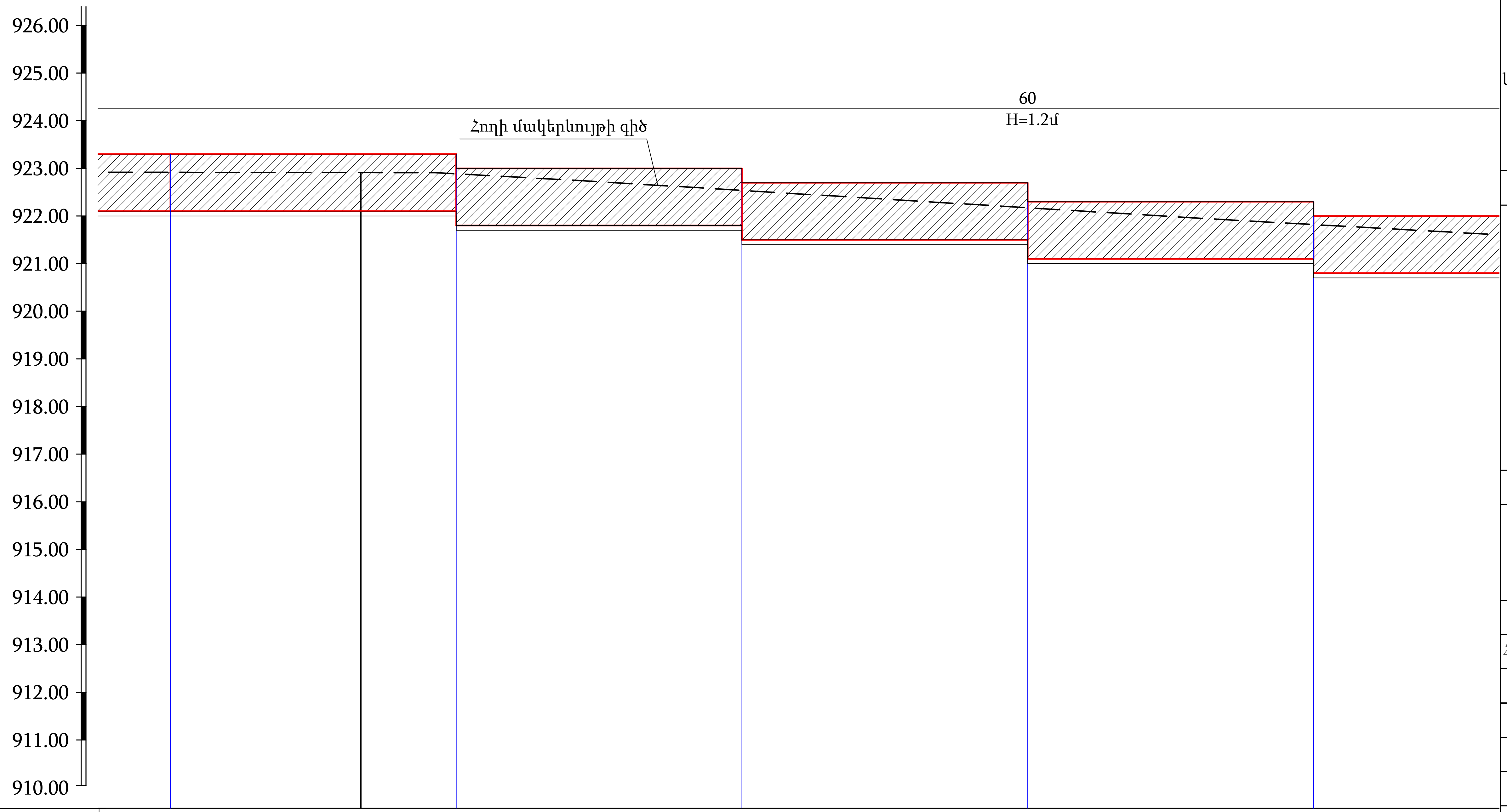

Մ ուղղ. 1:100
հորիզ. 1:100

ՆԻՇԵՐ						
Հողի փաստացի նիշ		922,91				921,82
Հենապատի գագաթի նիշ	923,30 923,30		923,30 923,00	923,00 922,70	922,70 922,30	922,30 922,00
Հենապատի հիմքի նիշ	922,10 922,10		922,10 921,80	921,80 921,50	921,50 921,10	921,10 920,80

Հեռավորություն	6	6	6	6	6
Նշահարման կետեր					

ՌԻԳ ՌՈՒՊ
ՆԱԽԱԳԾԱՅԻՆ ԿԱԶՄԱԿԵՐՊՈՒԹՅՈՒՆ

ԱՆՎԱՆՈՒՄԸ

Մալաթիա-Սեբաստիա վարչական շրջանի <<Եռաբլուր զինվորական պանթեոն>> կամարանցումի մոտից դեպի ավտոբուսների կանգառ տանող հատվածի աջակողմյան հատվածի մայթի բարեկագում

ՀԱՏՈՐԻ ԱՆՎԱՆՈՒՄԸ

Մայթի իրականացման շինարարական գծագրեր

ԳԾԱԳՐԻ ԱՆՎԱՆՈՒՄԸ

Երկայնական կտրվածք ՆԿ 4+56 -ից ՆԿ 4+80

ՆԳՃ	
Հ. Հարությունյան	
ՃԱՐՏԱՐԱԳԵՏ	
Ա. Ազգանուն	
ՃԱՐՏԱՐԱՊԵՏ	
Ա. Ազգանուն	

ՊԱՅՄԱՆԱԳՐԻ ՀԱՄԱՐ

ՓՈՒԼ	ԹԵՐԹ	ԹԵՐԹԵՐ
Շին. մաս	19	36

RIGroup

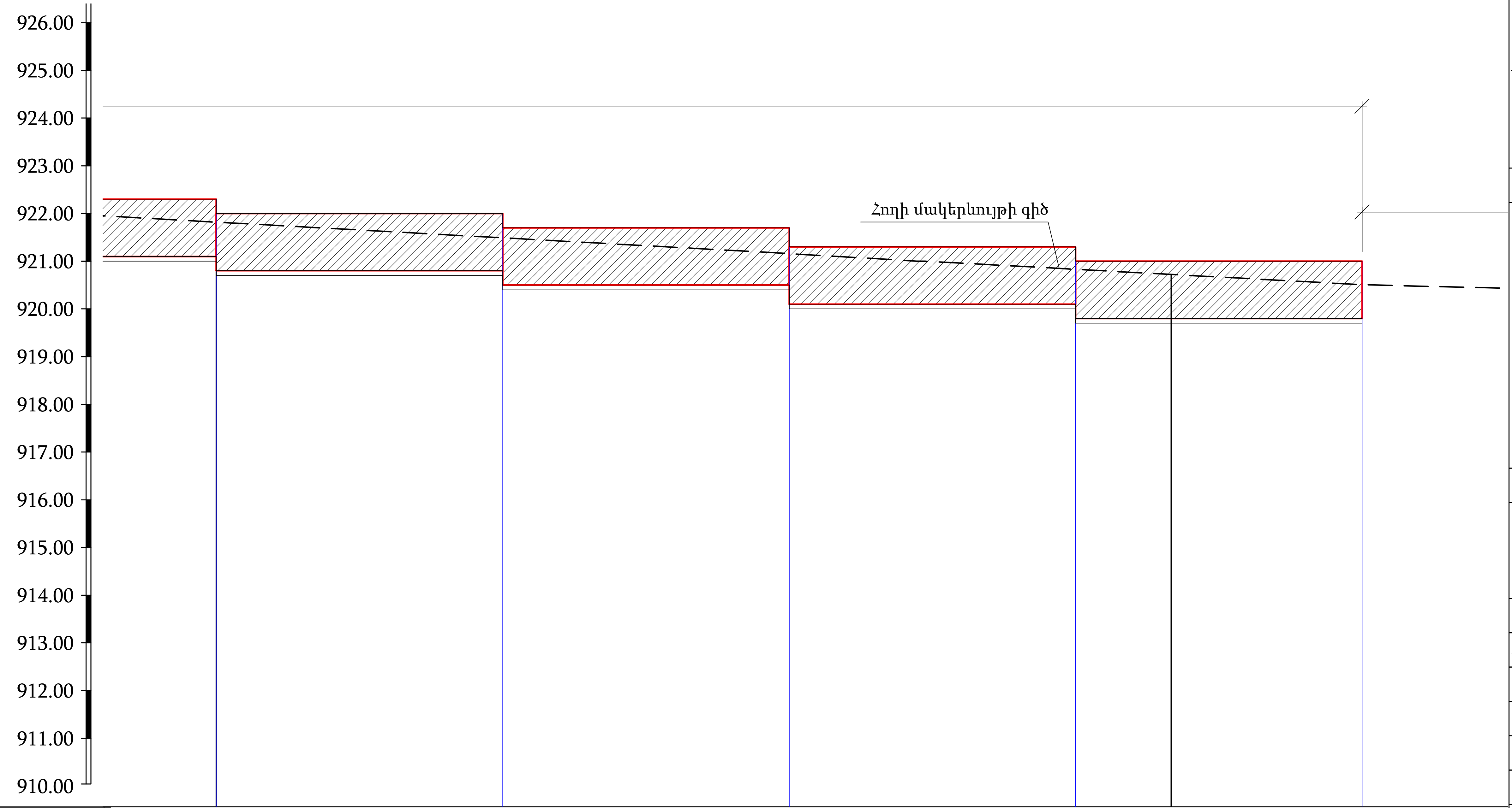

Մ ուղղ. 1:100 հորիզ. 1:100

ՆԻՇԵՐ	Հողի փաստացի նիշ	921,82							920,72	
	Հենապատի զագթի նիշ	922,30 922,00		922,00 921,70		921,70 921,30		921,30 921,00		921,00
	Հենապատի հիմքի նիշ	921,10 920,80		920,80 920,50		920,50 920,10		920,10 919,80		919,80
Հեռավորություն			6		6		6		6	
Նշահարման կետեր									ՆԿ 5+00	ՆԿ 5+04

ՌԻԳ ՌՈՒՊ
ՆԱԽԱԳԾԱՅԻՆ ԿԱԶՄԱԿԵՐՊՈՒԹՅՈՒՆ

ԱՆՎԱՆՈՒՄԸ

Մալաթիա-Սեբաստիա վարչական շրջանի <<Եռաբլուր զինվորական պանթեոն>> կամարանցումի մոտից դեպի ավտոբուսների կանգառ տանող հատվածի աջակողմյան հատվածի մայթի բարեկագում

ՀԱՏՈՐԻ ԱՆՎԱՆՈՒՄԸ

Մայթի իրականացման շինարարական գծագրեր

ԳԾԱԳՐԻ ԱՆՎԱՆՈՒՄԸ

Երկայնական կտրվածք ՆԿ 4+80 -ից ՆԿ 5+04

ՆԳՃ

Հ. Հարությունյան

ՃԱՐՏԱՐԱԳԵՏ

Ա. Ազգանուն

ՃԱՐՏԱՐԱՊԵՏ

Ա. Ազգանուն

ՊԱՅՄԱՆԱԳՐԻ ՀԱՄԱՐ

ՓՈՒԼ	ԹԵՐԹ	ԹԵՐԹԵՐ
Շին. մաս	20	36

RIGroup

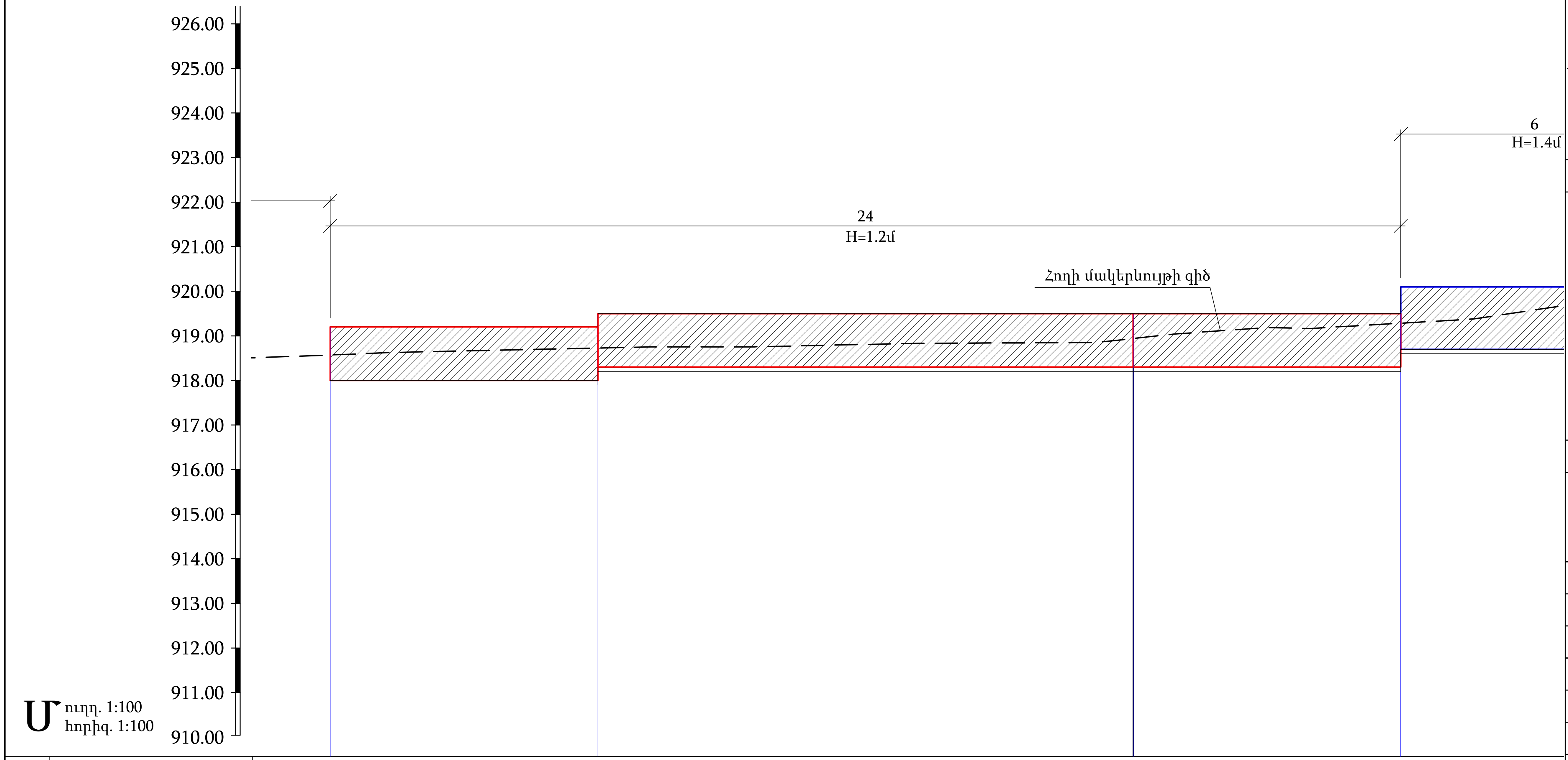

ՆԻՇԵՐ								
Հողի փաստացի նիշ					918,94			
Հենապատի գագաթի նիշ	919,20		919,20 919,50		919,50 919,50		919,50 920,10	
Հենապատի հիմքի նիշ	918,00		918,00 918,30		918,30 918,30		918,30 918,70	
Հեռավորություն		6		12		6		6
Նշահարման կետեր	ՆԿ 7+62							

Ռ Ի Գ Ռ ՈՒ Պ
ՆԱԽԱԳԾԱՅԻՆ ԿԱԶՄԱԿԵՐՊՈՒԹՅՈՒՆ

ԱՆՎԱՆՈՒՄԸ

Մալաթիա-Սեբաստիա վարչական շրջանի <<Եռաբլուր զինվորական պանթեոն>> կամարանցումի մոտից դեպի ավտոբուսների կանգառ տանող հատվածի աջակողմյան հատվածի մայթի բարեկարգում

ՀԱՏՈՐԻ ԱՆՎԱՆՈՒՄԸ

Մայթի իրականացման շինարարական գծագրեր

ԳԾԱԳՐԻ ԱՆՎԱՆՈՒՄԸ

Երկայնական կտրվածք ՆԿ 7+62 -ից ՆԿ 7+86

ՆԳՃ

Հ. Հարությունյան

ՃԱՐՏԱՐԱԳԵՏ

Ա. Ազգանուն

ՃԱՐՏԱՐԱՊԵՏ

Ա. Ազգանուն

ՊԱՅՄԱՆԱԳՐԻ ՀԱՄԱՐ

ՓՈՒԼ	ԹԵՐԹ	ԹԵՐԹԵՐ
Շին. մաս	21	36

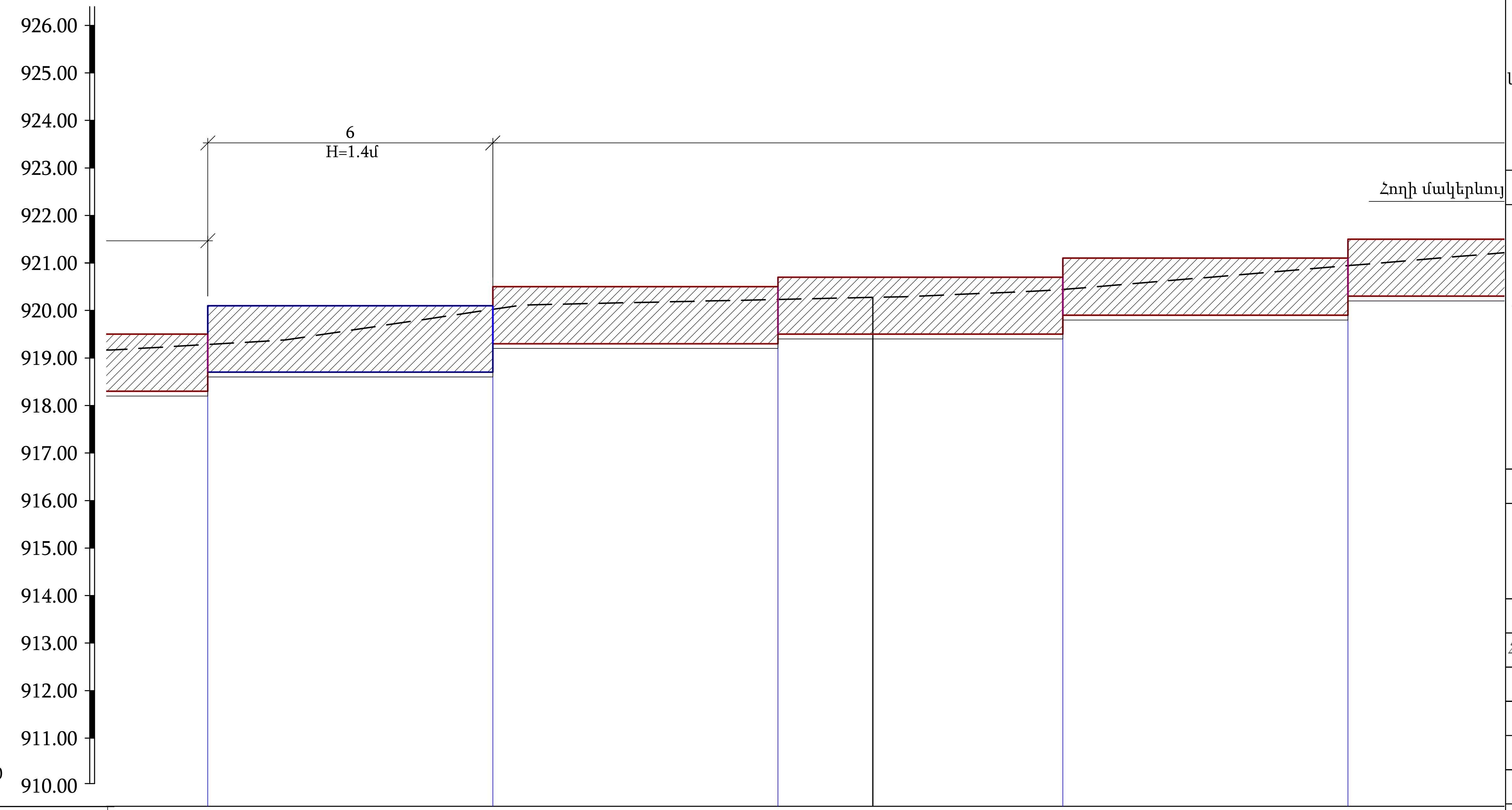

Մ ուղղ. 1:100
հորիզ. 1:100

ՆԻՇԵՐ	Հողի փաստացի նիշ			920,28		
	Հենապատի զագթի նիշ	919,50 920,10	920,10 920,50	920,50 920,70	920,70 921,10	921,10 921,50
	Հենապատի հիմքի նիշ	918,30 918,70	918,70 919,30	919,30 919,50	919,50 919,90	919,90 920,30
Հեռավորություն		6	6	6	6	6
Նշահարման կետեր				ՆԿ 8+00		

ՌԻԳՌՈՒՊ
ՆԱԽԱԳԾԱՅԻՆ ԿԱԶՄԱԿԵՐՊՈՒԹՅՈՒՆ

ԱՆՎԱՆՈՒՄԸ

Մալաթիա-Սեբաստիա վարչական շրջանի <<Եռաբլուր զինվորական պանթեոն>> կամարանցումի մոտից դեպի ավտոբուսների կանգառ տանող հատվածի աջակողմյան հատվածի մայթի բարեկագում

ՀԱՏՈՐԻ ԱՆՎԱՆՈՒՄԸ

Մայթի իրականացման շինարարական գծագրեր

ԳԾԱԳՐԻ ԱՆՎԱՆՈՒՄԸ

Երկայնական կտրվածք ՆԿ 7+86 -ից ՆԿ 8+10

ՆԳՃ	
Հ. Հարությունյան	
ՃԱՐՏԱՐԱԳԵՏ	
Ա. Ազգանուն	
ՃԱՐՏԱՐԱՊԵՏ	
Ա. Ազգանուն	

ՊԱՅՄԱՆԱԳՐԻ ՀԱՄԱՐ

ՓՈՒԼ	ԹԵՐԹ	ԹԵՐԹԵՐ
Շին. մաս	22	36

RIGroup

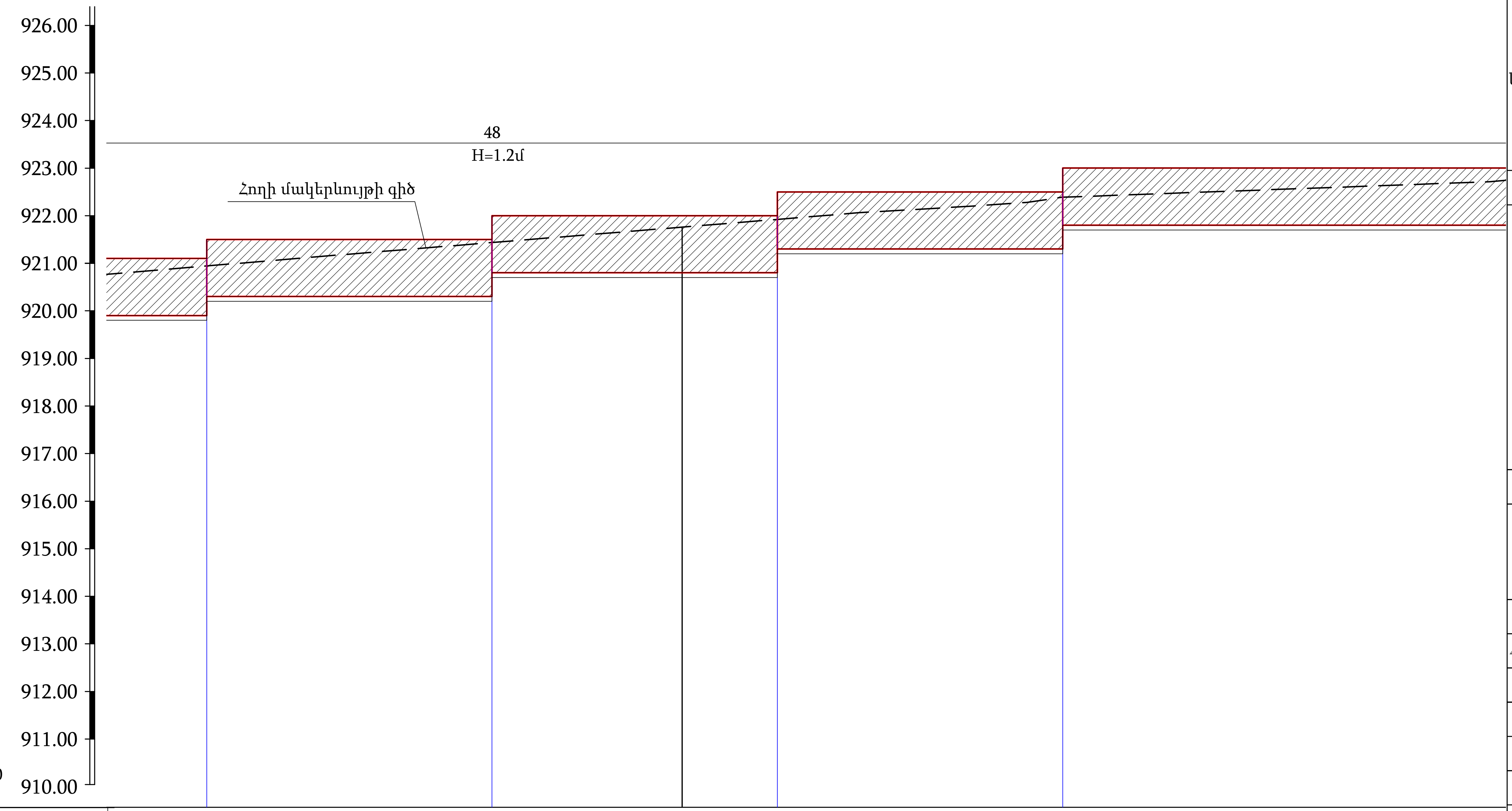

Մ ուղղ. 1:100
հորիզ. 1:100

ՆԻՇԵՐ	Հողի փաստացի նիշ			921,76			
	Հենապատի գագաթի նիշ	921,10 921,50	921,50 922,00		922,00 922,50	922,50 923,00	
	Հենապատի հիմքի նիշ	919,90 920,30	920,30 920,80		920,80 921,30	921,30 921,80	
Հեռավորություն		6		6	6		
Նշահարման կետեր							

ՌԻԳՌՈՒՊ
ՆԱԽԱԳԾԱՅԻՆ ԿԱԶՄԱԿԵՐՊՈՒԹՅՈՒՆ

ԱՆՎԱՆՈՒՄԸ

Մալաթիա-Սեբաստիա վարչական շրջանի <<Եռաբլուր զինվորական պանթեոն>> կամարանցումի մոտից դեպի ավտոբուսների կանգառ տանող հատվածի աջակողմյան հատվածի մայթի բարեկարգում

ՀԱՏՈՐԻ ԱՆՎԱՆՈՒՄԸ

Մայթի իրականացման շինարարական գծագրեր

ԳԾԱԳՐԻ ԱՆՎԱՆՈՒՄԸ

Երկայնական կտրվածք ՆԿ 8+10 -ից ՆԿ 8+28

ՆԳՃ

Հ. Հարությունյան

ՃԱՐՏԱՐԱԳԵՏ

Ա. Ազգանուն

ՃԱՐՏԱՐԱՊԵՏ

Ա. Ազգանուն

ՊԱՅՄԱՆԱԳՐԻ ՀԱՄԱՐ

ՓՈՒԼ	ԹԵՐԹ	ԹԵՐԹԵՐ
Շին. մաս	23	36

RIGroup

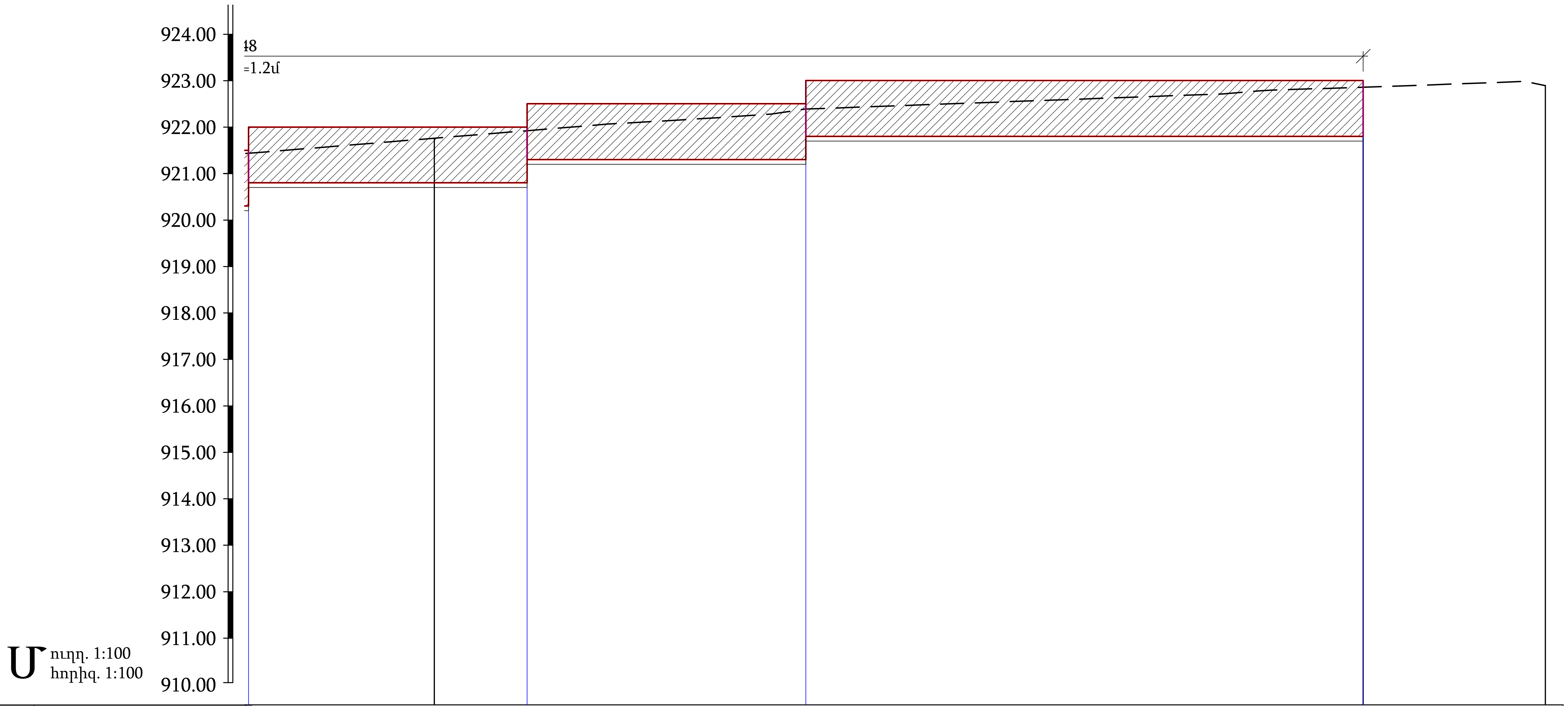

ՆԻՇԵՐ — Հողի փաստացի նիշ		921,76				922,86	922,89
ՆԻՇԵՐ — Հենապատի գագաթի նիշ	922,00		922,00 922,50		922,50 923,00	923,00	
ՆԻՇԵՐ — Հենապատի հիմքի նիշ	920,80		920,80 921,30		921,30 921,80	921,80	
Հեռավորություն		6		6			
Նշահարման կետեր							ՆԿ 8+44

ՌԻԳՌՈՒՊ
ՆԱԽԱԳԾԱՅԻՆ ԿԱԶՄԱԿԵՐՊՈՒԹՅՈՒՆ

ԱՆՎԱՆՈՒՄԸ

Մալաթիա-Սեբաստիա վարչական շրջանի <<Եռաբլուր զինվորական պանթեոն>> կամարանցումի մոտից դեպի ավտոբուսների կանգառ տանող հատվածի աջակողմյան հատվածի մայթի բարեկագում

ՀԱՏՈՐԻ ԱՆՎԱՆՈՒՄԸ

Մայթի իրականացման շինարարական գծագրեր

ԳԾԱԳՐԻ ԱՆՎԱՆՈՒՄԸ

Երկայնական կտրվածք ՆԿ 8+28 -ից ՆԿ 8+44

ՆԳՃ

Հ. Հարությունյան

ՃԱՐՏԱՐԱԳԵՏ

Ա. Ազգանուն

ՃԱՐՏԱՐԱՊԵՏ

Ա. Ազգանուն

ՊԱՅՄԱՆԱԳՐԻ ՀԱՄԱՐ

ՓՈՒԼ	ԹԵՐԹ	ԹԵՐԹԵՐ
Շին. մաս	24	36

U ուղղ. 1:100
հորիզ. 1:100

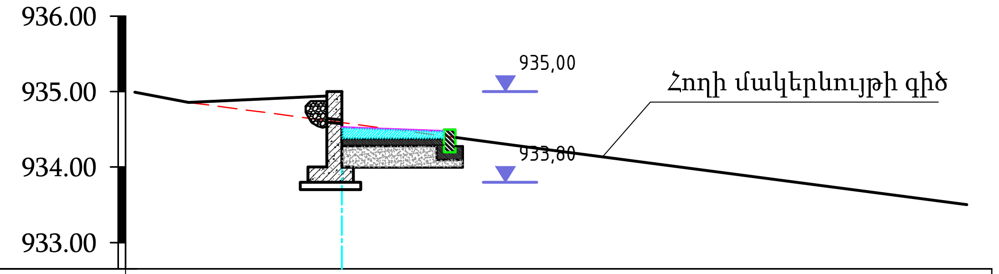

Հողի փաստացի նիշ	934.86	934.59	933.50
Հեռավորություն	2.03	8.27	

Նկ 0+09

U ուղղ. 1:100
հորիզ. 1:100

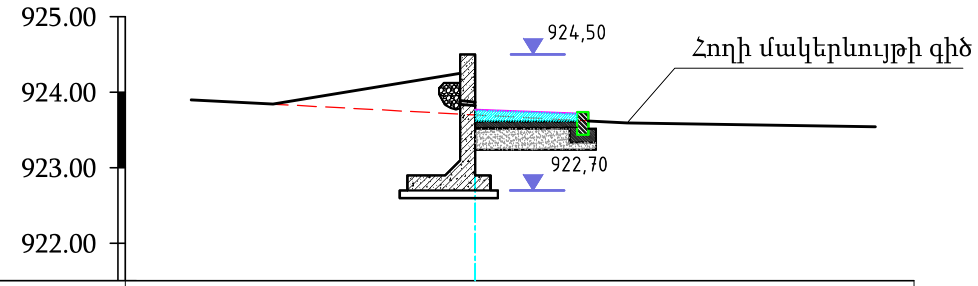

Հողի փաստացի նիշ	923.90	923.70	923.59	923.54
Հեռավորություն	3.76	2.01	3.29	

Նկ 0+70

U ուղղ. 1:100
հորիզ. 1:100

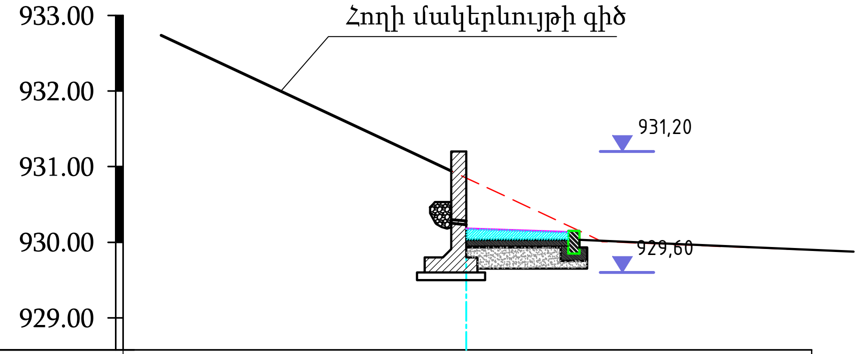

Հողի փաստացի նիշ	932.74	930.85	930.01	929.91
Հեռավորություն	4.04	1.80	2.40	

Նկ 0+32

U ուղղ. 1:100
հորիզ. 1:100

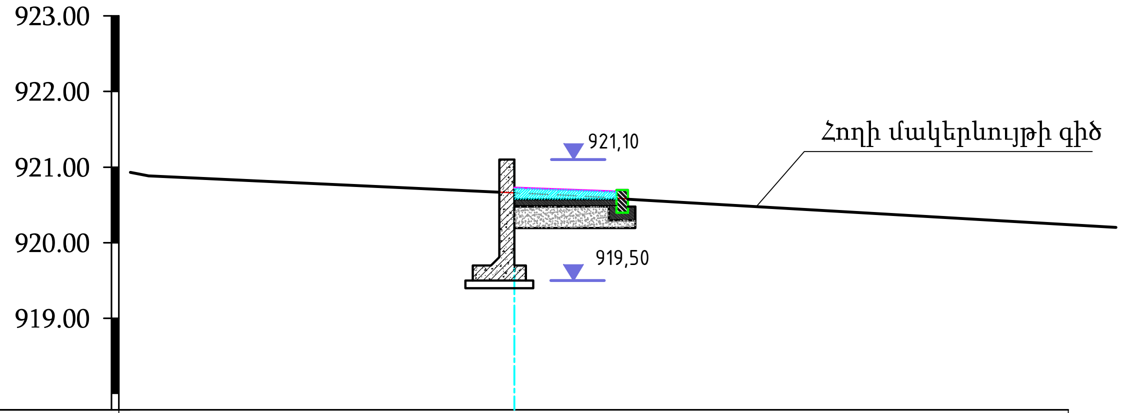

Հողի փաստացի նիշ	920.89	920.66	920.63	920.27
Հեռավորություն	4.84	0.73	6.08	

Նկ 0+91

U ուղղ. 1:100
հորիզ. 1:100

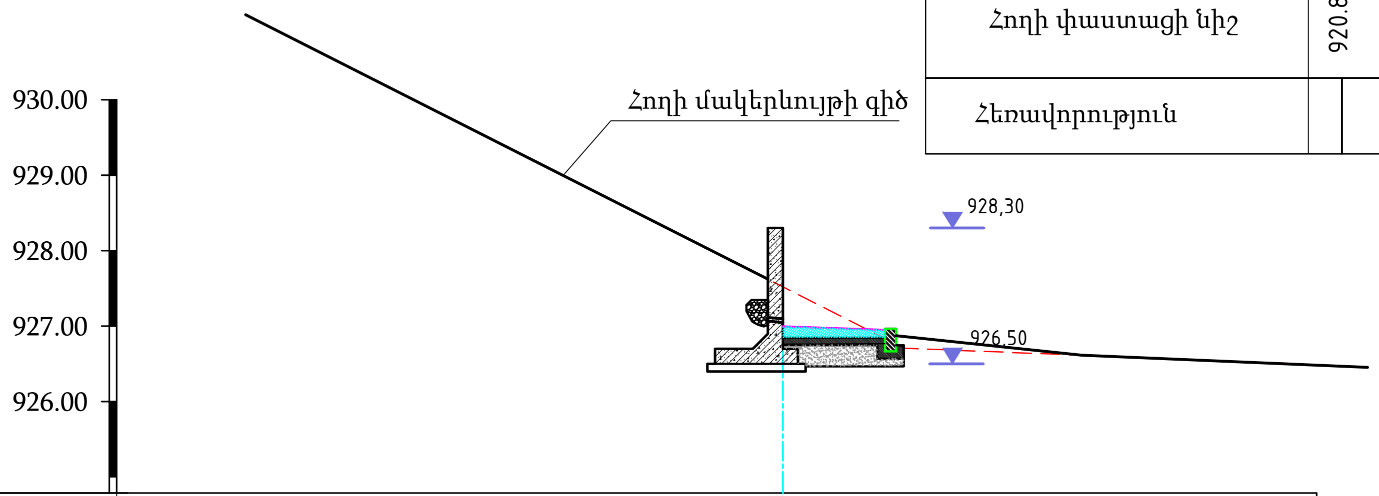

Հողի փաստացի նիշ	931.77	927.52	926.71	926.51
Հեռավորություն	8.37	1.60	5.04	

Նկ 0+52

ՌԻԳՌՈՒՊ
ՆԱԽԱԳԾԱՅԻՆ ԿԱԶՄԱԿԵՐՊՈՒԹՅՈՒՆ

ԱՆՎԱՆՈՒՄԸ

Մալաթիա-Սեբաստիա վարչական շրջանի <<Եռաբլուր զինվորական պանթեոն>> կամարանցումի մոտից դեպի ավտոբուսների կանգառ տանող հատվածի աջակողմյան հատվածի մայթի բարեկարգում

ՀԱՏՈՐԻ ԱՆՎԱՆՈՒՄԸ

Մայթի հրականացման շինարարական գծագրեր

ԳԾԱԳՐԻ ԱՆՎԱՆՈՒՄԸ

Լայնական կտրվածքներ ՆԿ 0+09 -ից ՆԿ 0+91

ՆԳՃ

Հ. Հարությունյան

ՃԱՐՏԱՐԱԳԵՏ

Ա. Ազգանուն

ՃԱՐՏԱՐԱՊԵՏ

Ա. Ազգանուն

ՊԱՅՄԱՆԱԳՐԻ ՀԱՄԱՐ

ՓՈՒԼ	ԹԵՐԹ	ԹԵՐԹԵՐ
Շին. մաս	25	36

RIGroup

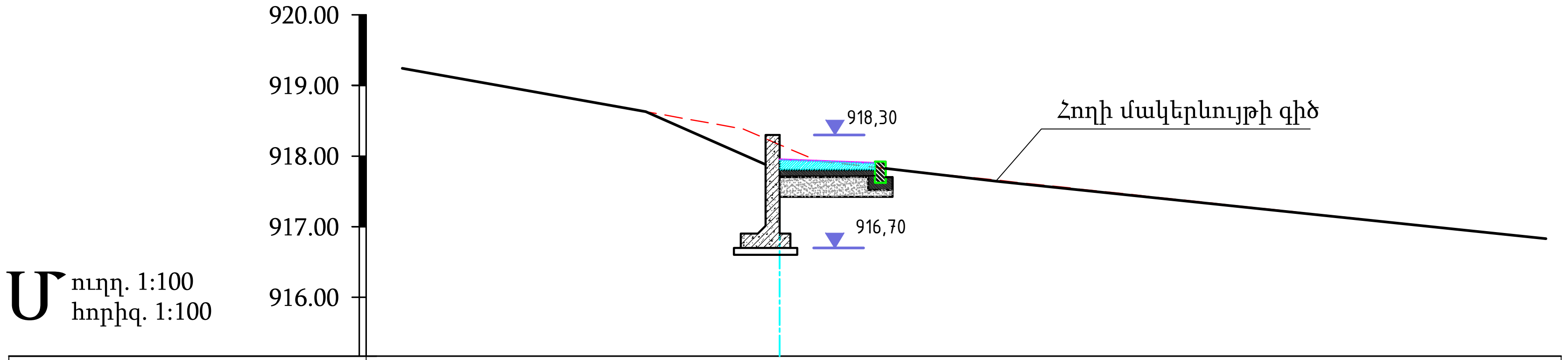

Հողի փաստացի նիշ	919.24	918.38	918.16	917.92	916.83
Հեռավորություն	4.83	0.52	0.54	10.32	

Նկ 1+15

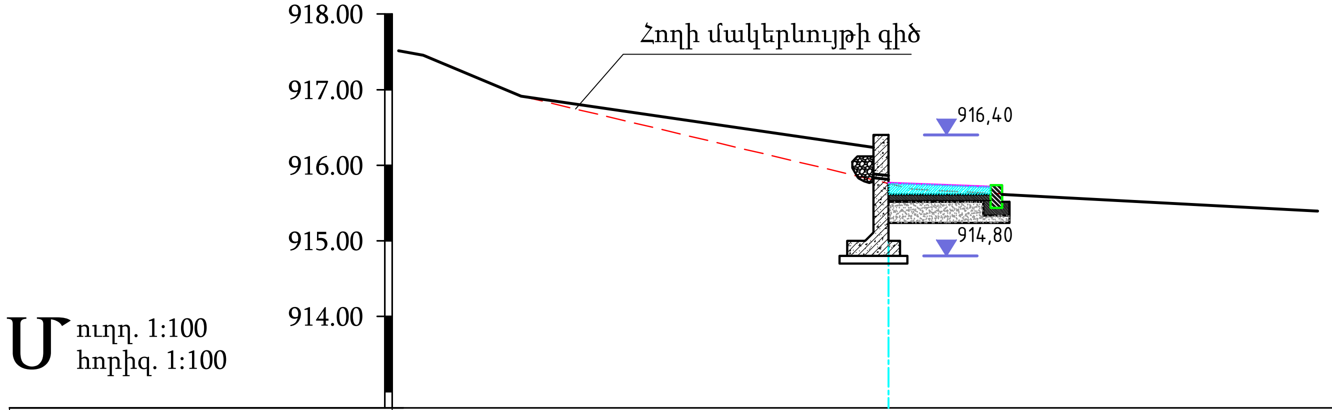

Հողի փաստացի նիշ	917.45	916.91	915.76	915.68
Հեռավորություն	1.27	4.86	0.31	

Նկ 1+33

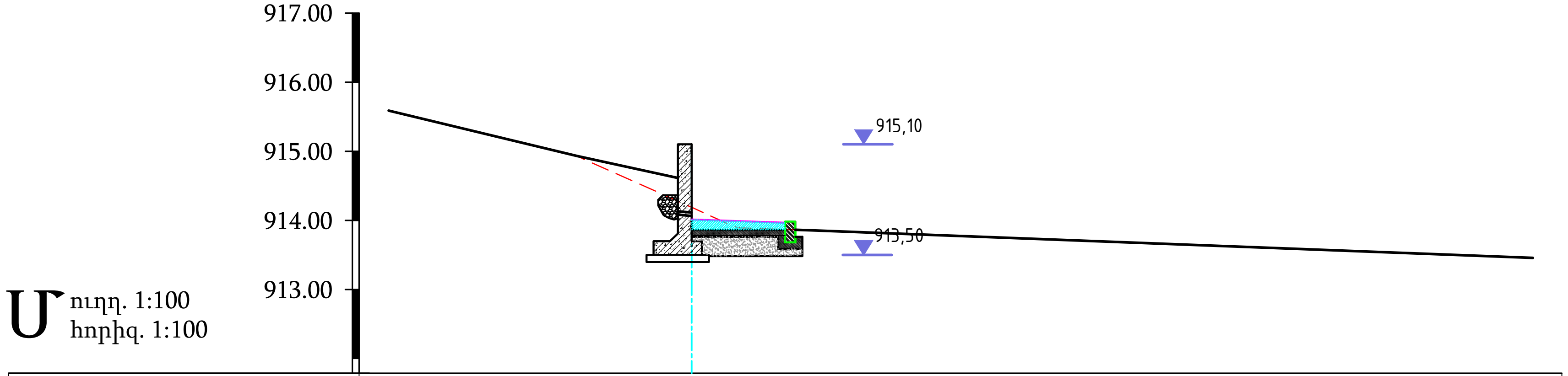

Հողի փաստացի նիշ	915.59	914.93	914.19	913.90	913.46
Հեռավորություն	2.72	1.65	0.65	11.50	

Նկ 1+49

ՌԻԳՌՈՒՊ
ՆԱԽԱԳԾԱՅԻՆ ԿԱԶՄԱԿԵՐՊՈՒԹՅՈՒՆ

ԱՆՎԱՆՈՒՄԸ

Մալաթիա-Սեբաստիա վարչական շրջանի <<Եռաբլուր զինվորական պանթեոն>> կամարանցումի մոտից դեպի ավտոբուսների կանգառ տանող հատվածի աջակողմյան հատվածի մայթի բարեկարգում

ՀԱՏՈՐԻ ԱՆՎԱՆՈՒՄԸ

Մայթի իրականացման շինարարական գծագրեր

ԳԾԱԳՐԻ ԱՆՎԱՆՈՒՄԸ

Լայնական կտրվածքներ ՆԿ 1+15 -ից ՆԿ 1+49

ՆԳՃ	
Հ. Հարությունյան	
ՃԱՐՏԱՐԱԳԵՏ	
Ա. Ազգանուն	
ՃԱՐՏԱՐԱՊԵՏ	
Ա. Ազգանուն	

ՊԱՅՄԱՆԱԳՐԻ ՀԱՄԱՐ

ՓՈՒԼ	ԹԵՐԹ	ԹԵՐԹԵՐ
Շին. մաս	26	36

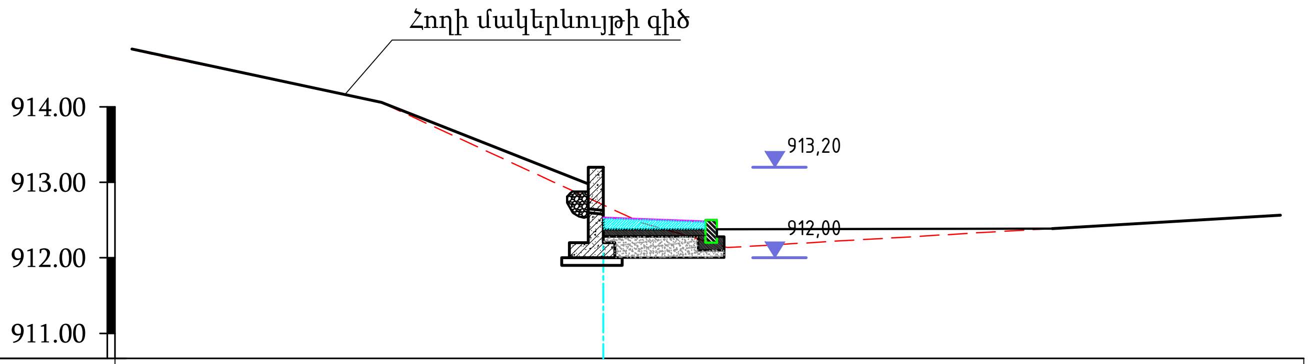

Մ ուղղ. 1:100
հորիզ. 1:100

Հողի փաստացի նիշ	914.70		914.06		912.70		912.47		912.13		912.56
Հեռավորություն		3.04		2.94		0.50		1.14		7.32	

ՆԿ 2+55

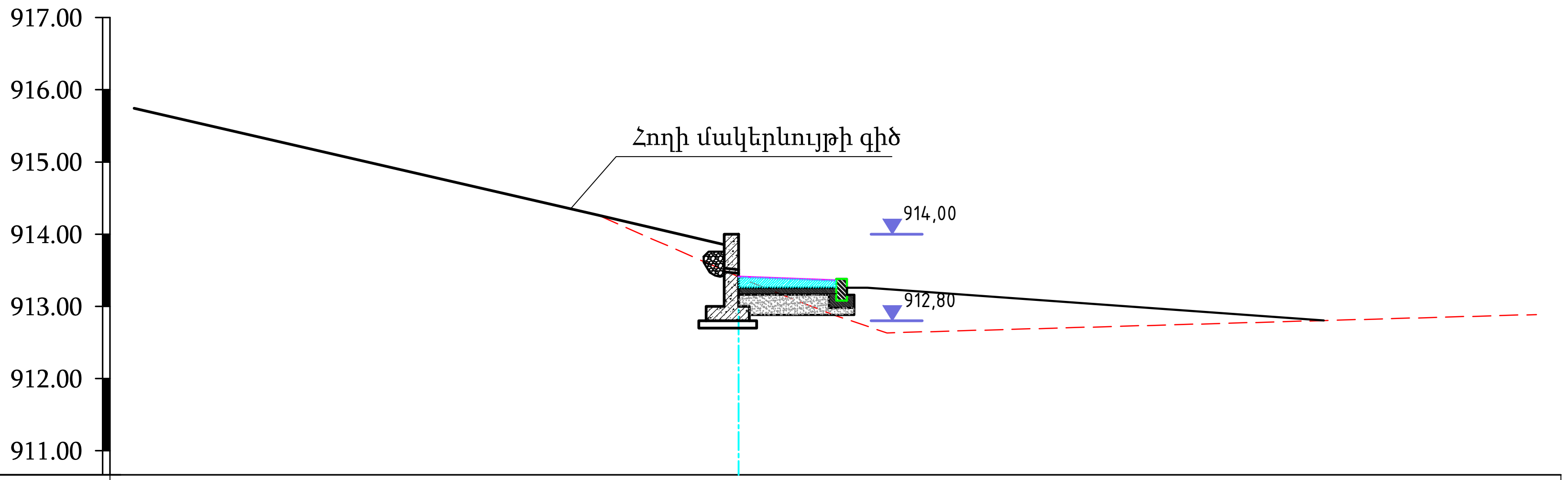

Մ ուղղ. 1:100
հորիզ. 1:100

Հողի փաստացի նիշ	915.74		914.27		913.41		913.31		912.88		912.64		912.89
Հեռավորություն		6.41		1.95		0.23		1.08		0.74		8.98	

ՆԿ 2+79

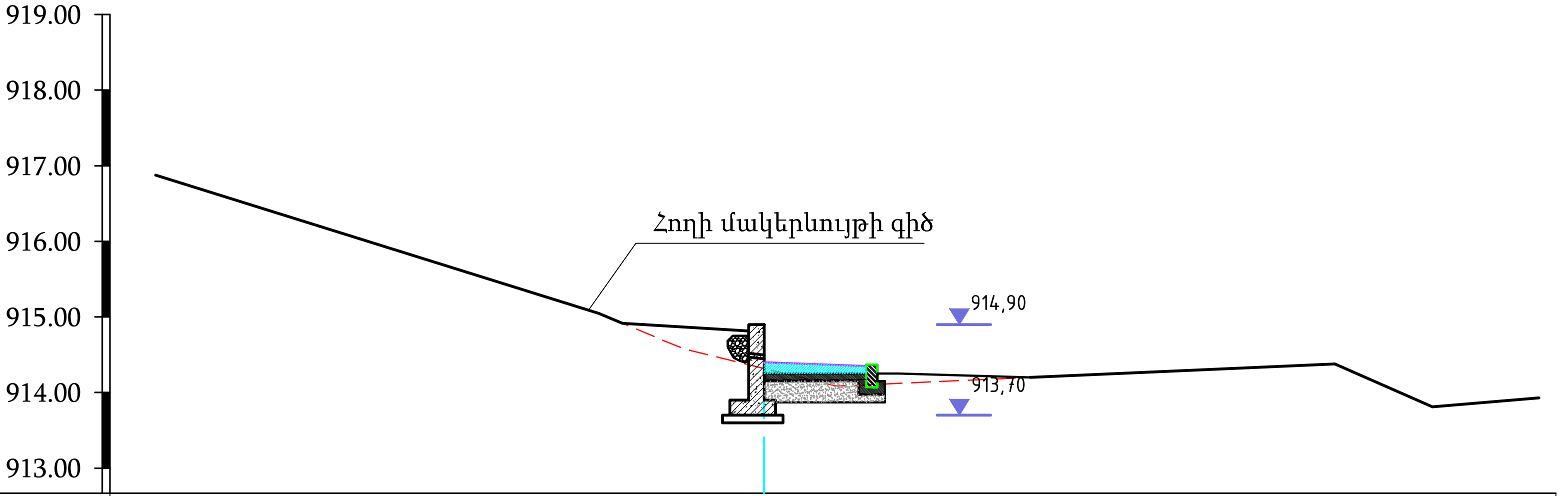

Մ ուղղ. 1:100
հորիզ. 1:100

Հողի փաստացի նիշ	916.87		915.04		914.58		914.32		914.08		914.37		913.81		913.93
Հեռավորություն		5.86		1.11		1.07		0.96		6.60		1.29		1.41	

ՆԿ 3+13

ՌԻԳՌՈՒՊ
ՆԱԽԱԳԾԱՅԻՆ ԿԱԶՄԱԿԵՐՊՈՒԹՅՈՒՆ

ԱՆՎԱՆՈՒՄԸ

Մալաթիա-Սեբաստիա վարչական շրջանի <<Եռաբլուր զինվորական պանթեոն>> կամարանցումի մոտից դեպի ավտորուղիների կանգառ տանող հատվածի աջակողմյան հատվածի մայթի բարեկարգում

ՀԱՏՈՐԻ ԱՆՎԱՆՈՒՄԸ

Մայթի իրականացման շինարարական գծագրեր

ԳԾԱԳՐԻ ԱՆՎԱՆՈՒՄԸ

Լայնական կտրվածքներ ՆԿ 2+55 -ից ՆԿ 3+13

ՆԳՃ	
Հ. Հարությունյան	
ՃԱՐՏԱՐԱԳԵՏ	
Ա. Ազգանուն	
ՃԱՐՏԱՐԱՊԵՏ	
Ա. Ազգանուն	

ՊԱՅՄԱՆԱԳՐԻ ՀԱՄԱՐ

ՓՈՒԼ	ԹԵՐԹ	ԹԵՐԹԵՐ
Շին. մաս	27	36

RIGroup

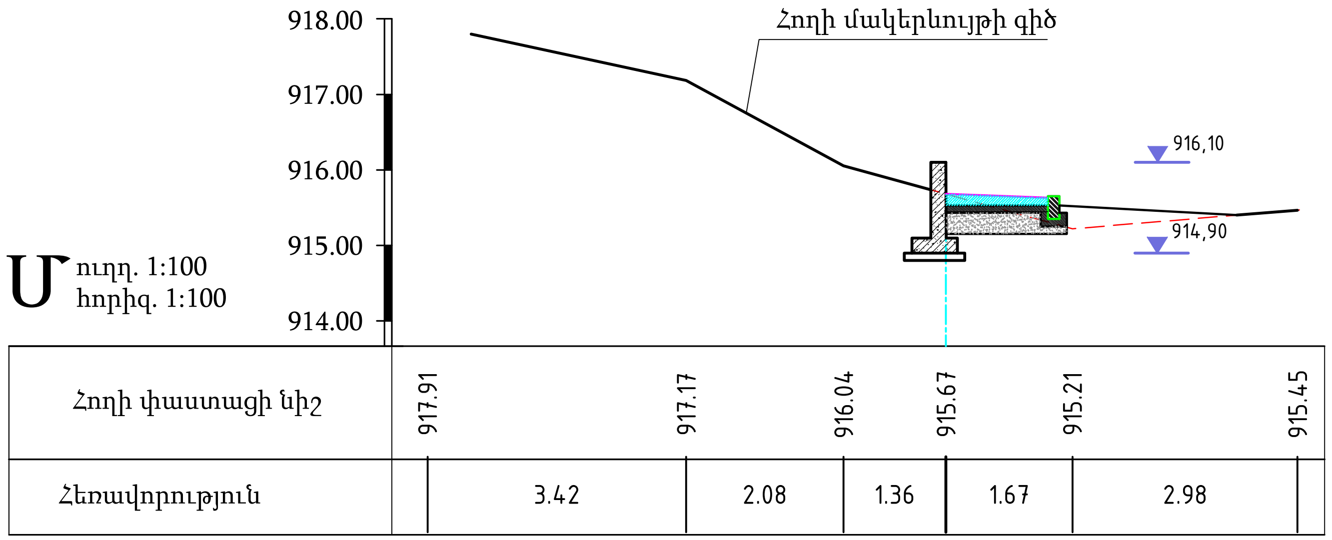

Նկ 3+46

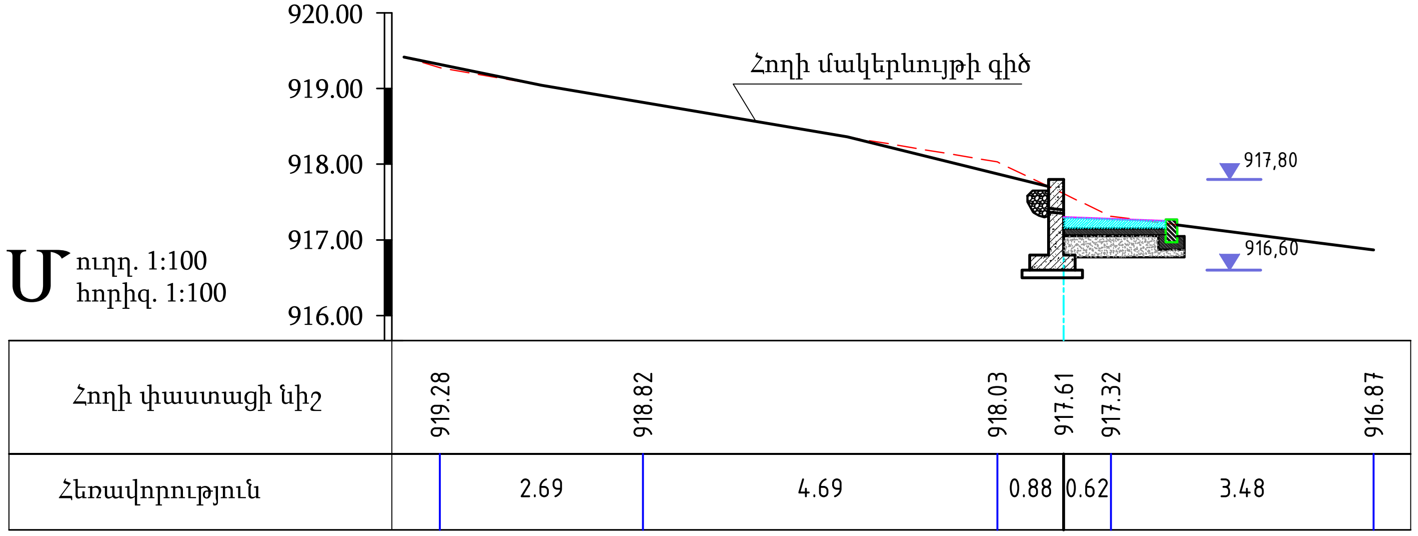

Նկ 3+71

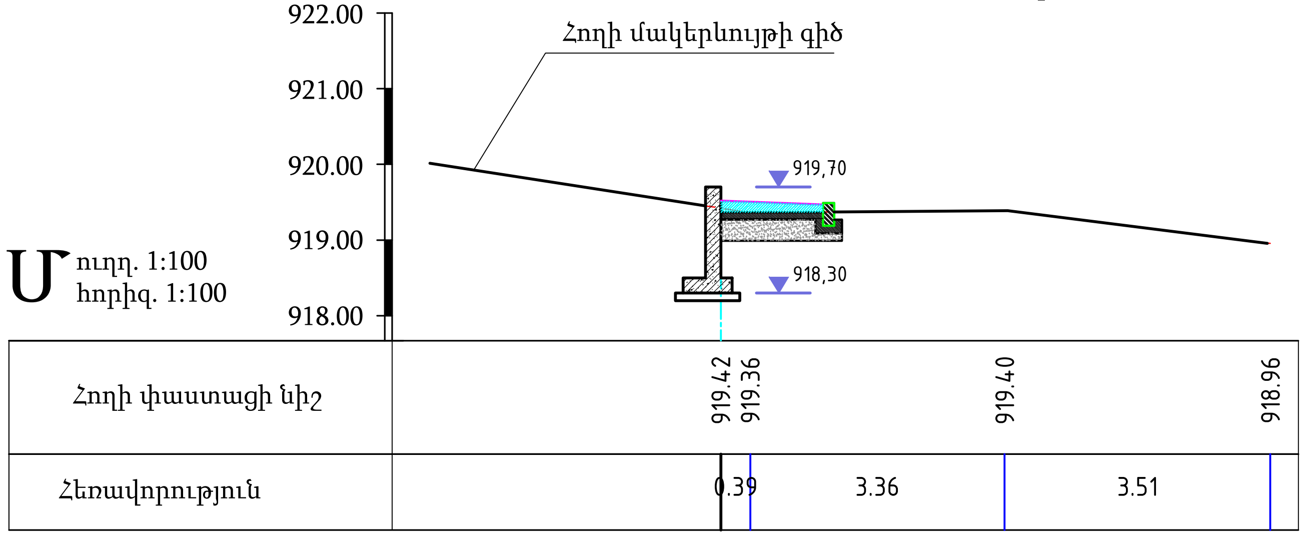

Նկ 4+00

Ռ Ի Գ Ռ ՈՒ Պ
ՆԱԽԱԳԾԱՅԻՆ ԿԱԶՄԱԿԵՐՊՈՒԹՅՈՒՆ

ԱՆՎԱՆՈՒՄԸ

Մալաթիա-Սեբաստիա վարչական շրջանի <<Էռաբլուր զինվորական պանթեոն>> կամարանցումի մոտից դեպի ավտոբուսների կանգառ տանող հատվածի աջակողմյան հատվածի մայթի բարեկարգում

ՀԱՏՈՐԻ ԱՆՎԱՆՈՒՄԸ

Մայթի հիմնանորոգման շինարարական գծագրեր

ԳԾԱԳՐԻ ԱՆՎԱՆՈՒՄԸ

Լայնական կտրվածքներ ՆԿ 3+46 -ից ՆԿ 4+00

ՆԳՃ	
Հ. Հարությունյան	
ՃԱՐՏԱՐԱԳԵՏ	
Ա. Ազգանուն	
ՃԱՐՏԱՐԱՊԵՏ	
Ա. Ազգանուն	

ՊԱՅՄԱՆԱԳՐԻ ՀԱՄԱՐ

ՓՈՒԼ	ԹԵՐԹ	ԹԵՐԹԵՐ
Շին. մաս	28	36

RIGroup

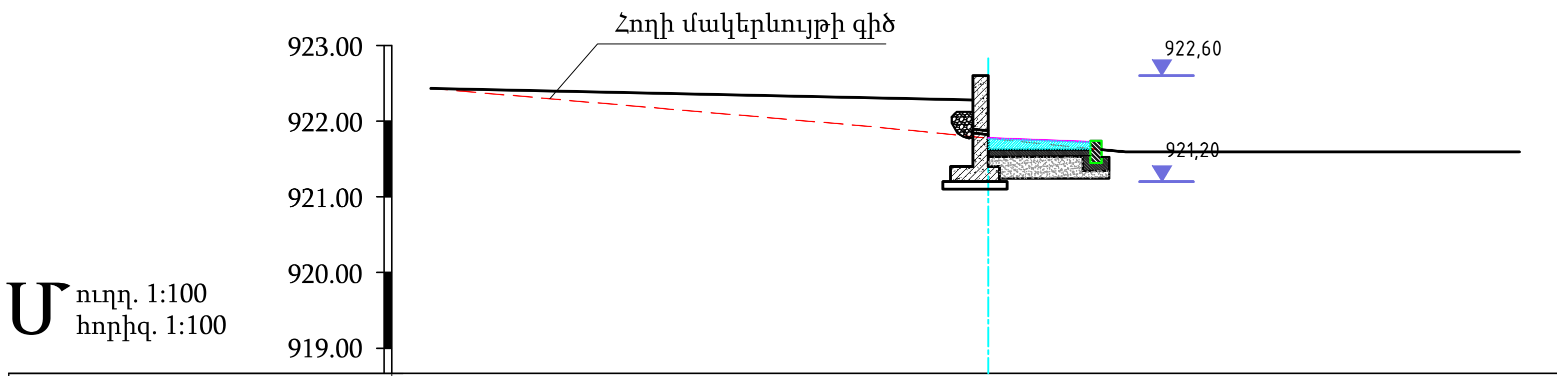

Հողի փաստացի նիշ	922.61	922.10	921.95	921.77	921.78
Հեռավորություն	5.92	1.46	1.82	5.16	

Նկ 4+33

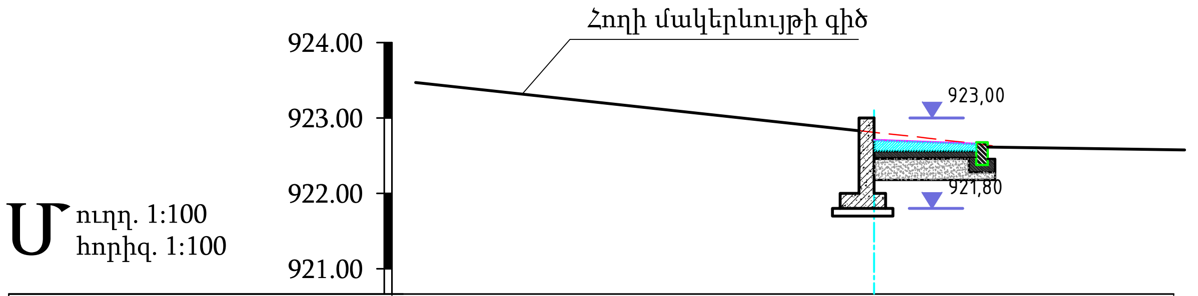

Հողի փաստացի նիշ	922.81	922.73	922.60	922.59
Հեռավորություն	0.70	1.10	1.79	

Նկ 4+63

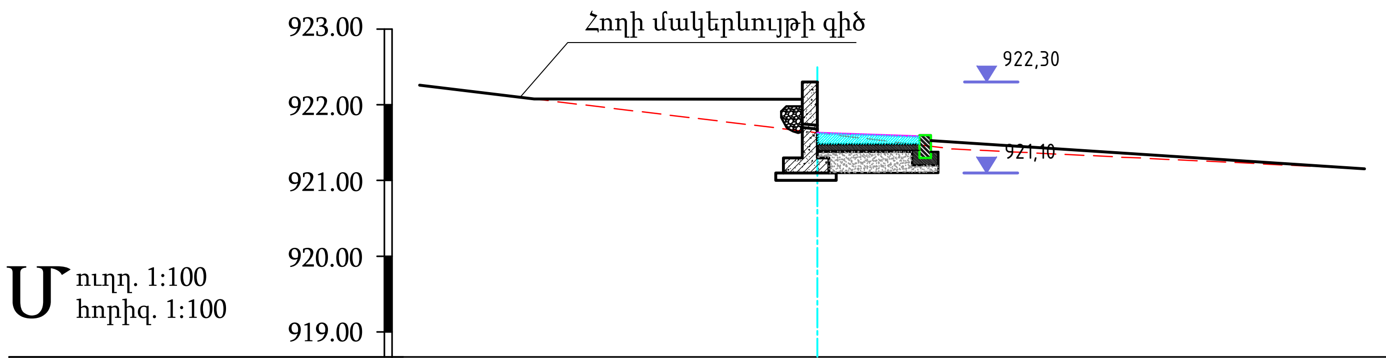

Հողի փաստացի նիշ	922.26	921.63	921.41	921.15
Հեռավորություն	5.26	1.80	5.44	

Նկ 4+83

Ռ Ի Գ Ռ ՈՒ Պ

ԱՆՎԱՆՈՒՄԸ

Մալաթիա-Սեբաստիա վարչական շրջանի <<Եռաբլուր զինվորական պանթեոն>> կամրջանցումի մոտից դեպի ավտոռուղիների կանգառ տանող հատվածի աջակողմյան հատվածի մայթի բարեկարգում

ՀԱՏՈՐԻ ԱՆՎԱՆՈՒՄԸ

Մայթի իրականացման շինարարական գծագրեր

ԳԾԱԳՐԻ ԱՆՎԱՆՈՒՄԸ

Լայնական կտրվածքներ ՆԿ 4+33 -ից ՆԿ 4+83

ՆԳՃ	
Հ. Հարությունյան	
ՃԱՐՏԱՐԱԳԵՏ	
Ա. Ազգանուն	
ՃԱՐՏԱՐԱՊԵՏ	
Ա. Ազգանուն	

ՊԱՅՄԱՆԱԳՐԻ ՀԱՄԱՐ

ՓՈՒԼ	ԹԵՐԹ	ԹԵՐԹԵՐ
Շին. մաս	29	36

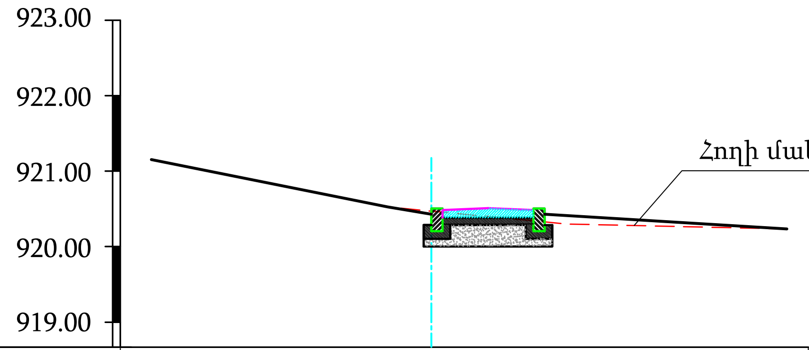

U ուղղ. 1:100
հորիզ. 1:100

Հողի փաստացի նիշ	921.16	920.53	920.47	920.30	920.24	
Հեռավորություն	3.12	0.58	1.80	2.90		

Նկ 5+05

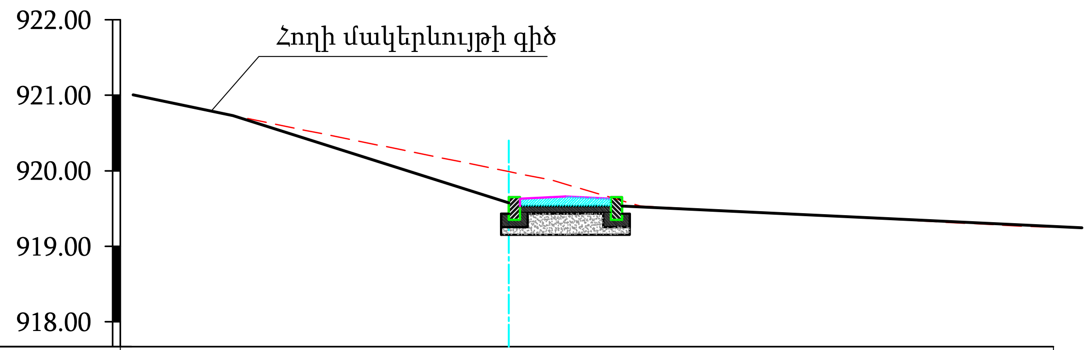

U ուղղ. 1:100
հորիզ. 1:100

Հողի փաստացի նիշ	920.90	919.98	919.86	919.52	919.26	
Հեռավորություն	4.53	0.58	1.17	5.04		

Նկ 5+27

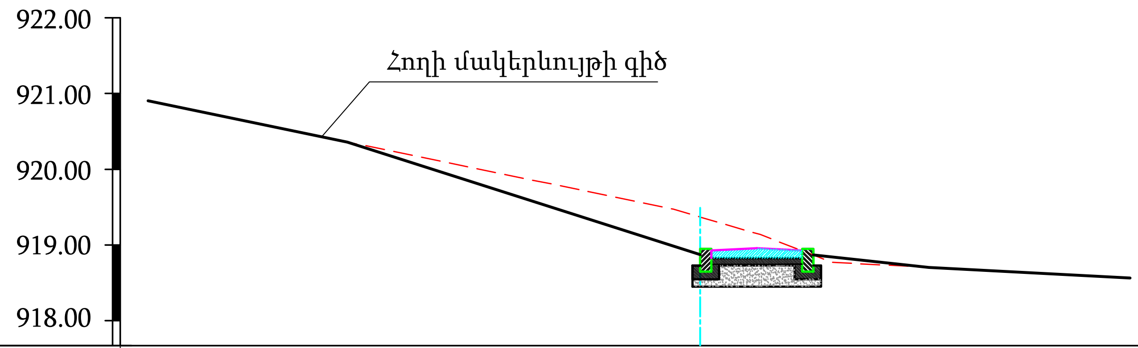

U ուղղ. 1:100
հորիզ. 1:100

Հողի փաստացի նիշ	920.90	919.47	919.37	919.14	918.77	918.57
Հեռավորություն	6.95	0.36	0.79	0.95	3.73	

Նկ 5+51

Ռ Ի Գ Ռ Ո Ւ Պ
ՆԱԽԱԳԾԱՅԻՆ ԿԱԶՄԱԿԵՐՊՈՒԹՅՈՒՆ

ԱՆՎԱՆՈՒՄԸ

Մալաթիա-Սեբաստիա վարչական շրջանի <<Եռաբլուր զինվորական պանթեոն>> կամարանցումի մոտից դեպի ավտոռուղիների կանգառ տանող հատվածի աջակողմյան հատվածի մայթի բարեկարգում

ՀԱՏՈՐԻ ԱՆՎԱՆՈՒՄԸ

Մայթի իրականացման շինարարական գծագրեր

ԳԾԱԳՐԻ ԱՆՎԱՆՈՒՄԸ

Լայնական կտրվածքներ ՆԿ 5+05 -ից ՆԿ 5+51

ՆԳՃ

Հ. Հարությունյան	
ՃԱՐՏԱՐԱԳԵՏ	
Ա. Ազգանուն	
ՃԱՐՏԱՐԱՊԵՏ	
Ա. Ազգանուն	

ՊԱՅՄԱՆԱԳՐԻ ՀԱՄԱՐ

ՓՈՒԼ	ԹԵՐԹ	ԹԵՐԹԵՐ
Շին. մաս	30	36

RIGroup

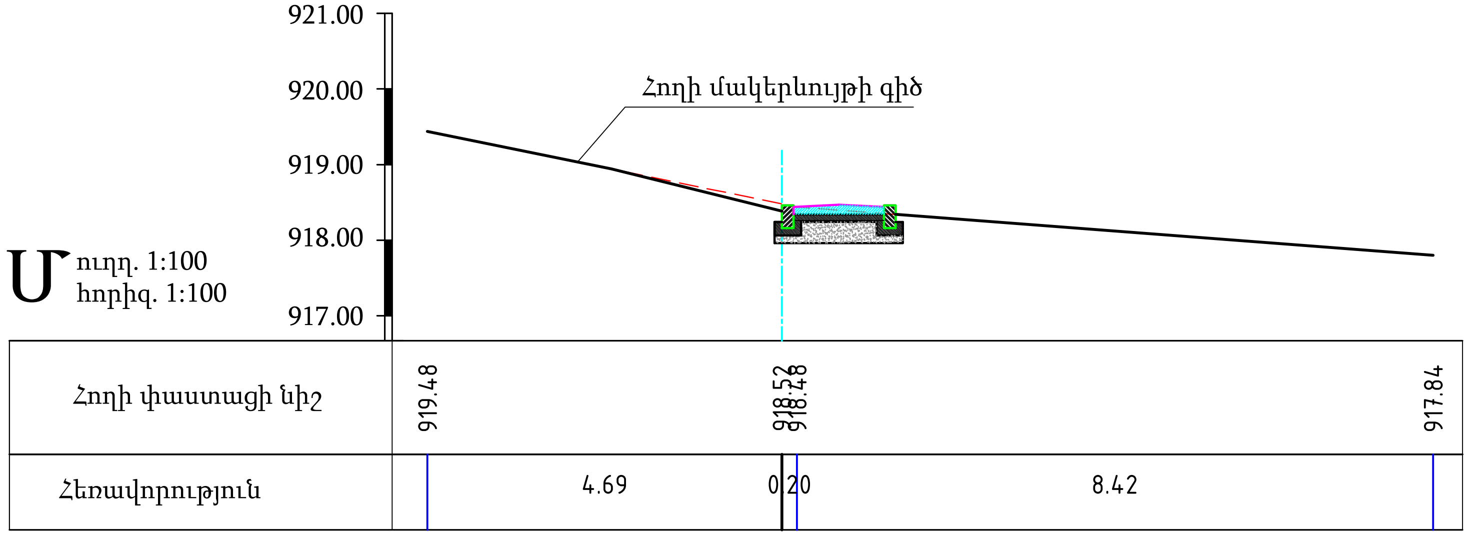

Նկ 5+80

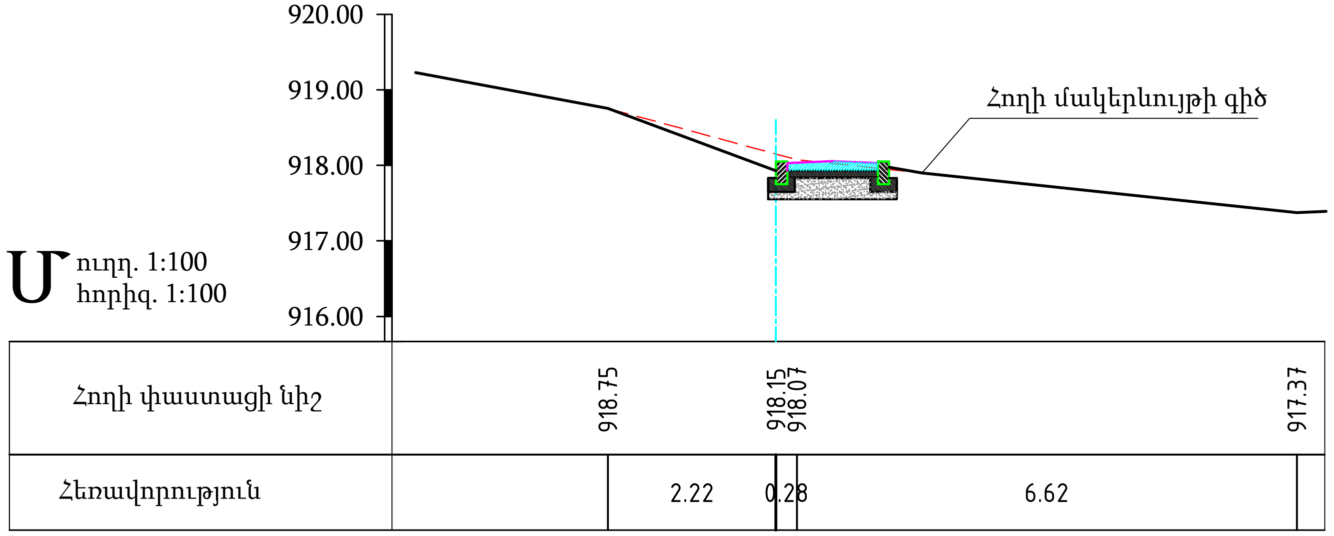

Նկ 6+04

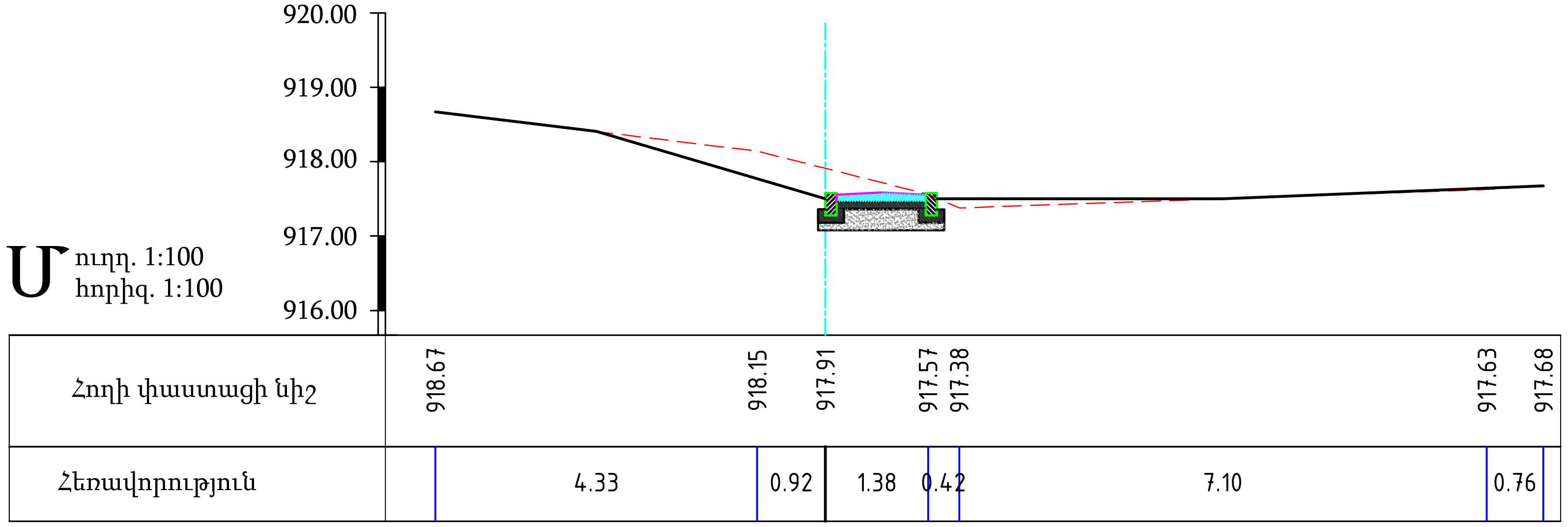

Նկ 6+31

ՌԻԳ ՌՈՒՊ
ՆԱԽԱԳԾԱՅԻՆ ԿԱԶՄԱԿԵՐՊՈՒԹՅՈՒՆ

ԱՆՎԱՆՈՒՄԸ

Մալաթիա-Սեբաստիա վարչական շրջանի <<Եռաբլուր զինվորական պանթեոն>> կամարանցումի մոտից դեպի ավտոռուղների կանգառ տանող հատվածի աջակողմյան հատվածի մայթի բարեկարգում

ՀԱՏՈՐԻ ԱՆՎԱՆՈՒՄԸ

Մայթի իրականացման շինարարական գծագրեր

ԳԾԱԳՐԻ ԱՆՎԱՆՈՒՄԸ

Լայնական կտրվածքներ ՆԿ 5+80 -ից ՆԿ 6+31

ՆԳՃ

Հ. Հարությունյան

ՃԱՐՏԱՐԱԳԵՏ

Ա. Ազգանուն

ՃԱՐՏԱՐԱՊԵՏ

Ա. Ազգանուն

ՊԱՅՄԱՆԱԳՐԻ ՀԱՄԱՐ

ՓՈՒԼ	ԹԵՐԹ	ԹԵՐԹԵՐ
Շին. մաս	31	36

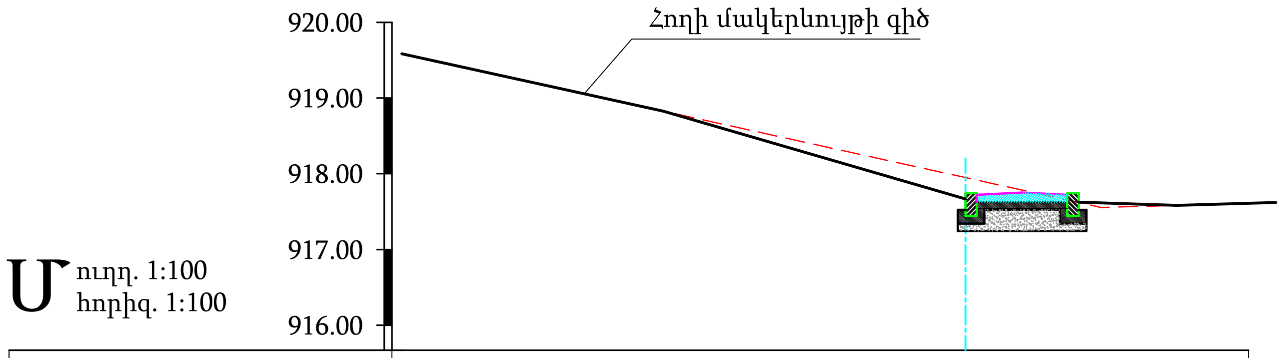

Հողի փաստացի նիշ	919.51	917.95	917.56	917.60
Հեռավորություն	7.08	1.80	1.52	

Նկ 6+63

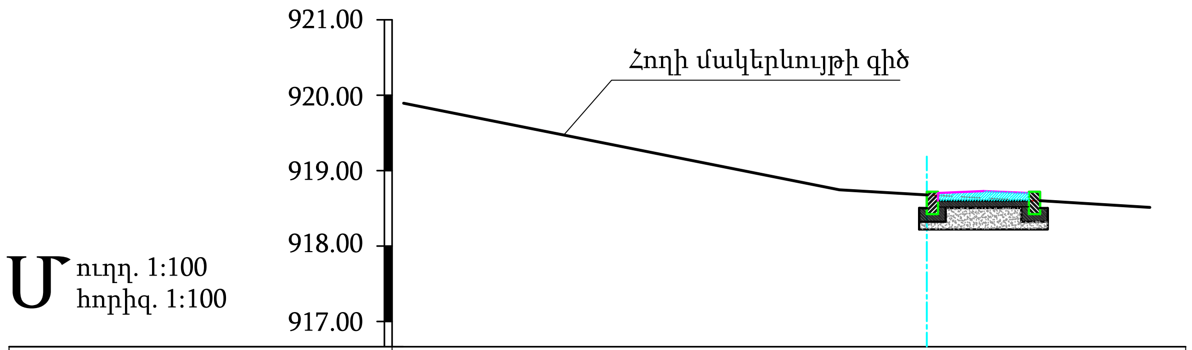

Հողի փաստացի նիշ	919.83	918.74	918.68	918.51
Հեռավորություն	5.42	1.16	2.95	

Նկ 6+90

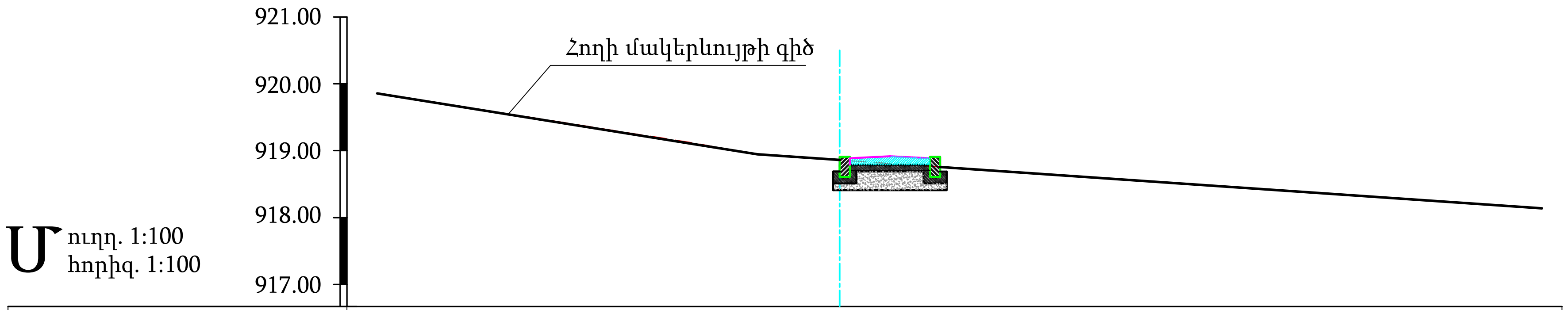

Հողի փաստացի նիշ	919.86	919.11	918.95	918.86	918.14
Հեռավորություն	4.75	0.93	1.23	10.50	

Նկ 7+15

Ռ Ի Գ Ռ ՈՒ Պ
ՆԱԽԱԳԾԱՅԻՆ ԿԱԶՄԱԿԵՐՊՈՒԹՅՈՒՆ

ԱՆՎԱՆՈՒՄԸ	
Մալաթիա-Սեբաստիա վարչական շրջանի <<Եռաբլուր զինվորական պանթեոն>> կամարանցումի մոտից դեպի ավտոռուսների կանգառ տանող հատվածի աջակողմյան հատվածի մայթի բարեկարգում	
ՀԱՏՈՐԻ ԱՆՎԱՆՈՒՄԸ	
Մայթի իրականացման շինարարական գծագրեր	
ԳԾԱԳՐԻ ԱՆՎԱՆՈՒՄԸ	
Լայնական կտրվածքներ ՆԿ 6+63 -ից ՆԿ 7+15	
ՆԳՃ	
Հ. Հարությունյան	(ստորագրություն)
ՃԱՐՏԱՐԱԳԵՏ	
Ա. Ազգանուն	
ՃԱՐՏԱՐԱՊԵՏ	
Ա. Ազգանուն	
ՊԱՅՄԱՆԱԳՐԻ ՀԱՄԱՐ	

ՓՈՒԼ	ԹԵՐԹ	ԹԵՐԹԵՐ
Շին. մաս	32	36

RIGroup

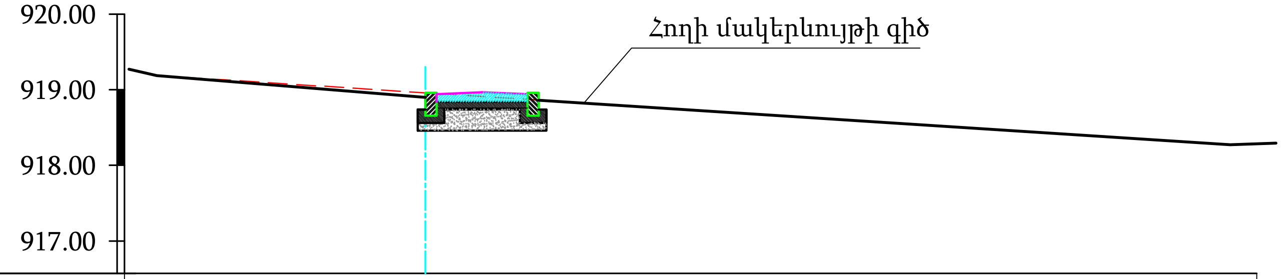

Մ ուղղ. 1:100
հորիզ. 1:100

Հողի փաստացի նիշ	919.19	918.96	918.28
Հեռավորություն	3.60	10.64	

Նկ 7+43

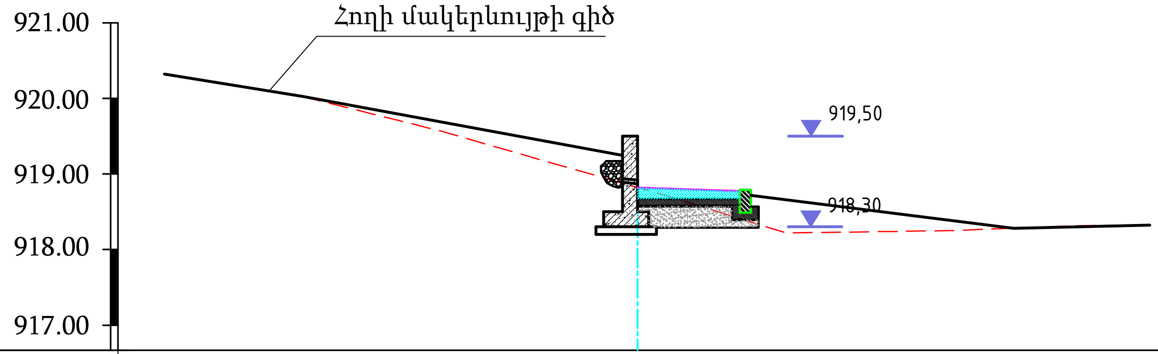

Մ ուղղ. 1:100
հորիզ. 1:100

Հողի փաստացի նիշ	920.32	920.03	919.57	918.82	918.71	918.22	918.25	918.32	918.33
Հեռավորություն	1.84	1.81	2.61	0.41	1.57	2.14	1.73	0.94	

Նկ 7+75

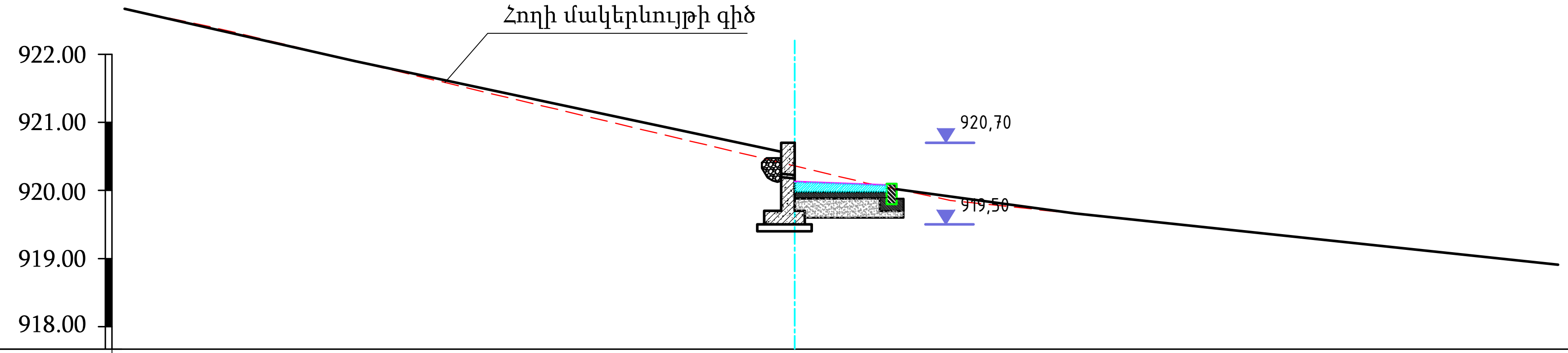

Մ ուղղ. 1:100
հորիզ. 1:100

Հողի փաստացի նիշ	922.67	922.40	920.36	920.11	919.85	918.91
Հեռավորություն	1.29	8.56	1.03	1.25	8.94	

Նկ 8+02

Ռ Ի Գ Ռ ՈՒ Պ
ՆԱԽԱԳԾԱՅԻՆ ԿԱԶՄԱԿԵՐՊՈՒԹՅՈՒՆ

ԱՆՎԱՆՈՒՄԸ

Մալաթիա-Սեբաստիա վարչական շրջանի <<Եռաբլուր զինվորական պանթեոն>> կամարանցումի մոտից դեպի ավտոբուսների կանգառ տանող հատվածի աջակողմյան հատվածի մայթի բարեկագում

ՀԱՏՈՐԻ ԱՆՎԱՆՈՒՄԸ

Մայթի իրականացման շինարարական գծագրեր

ԳԾԱԳՐԻ ԱՆՎԱՆՈՒՄԸ

Լայնական կտրվածքներ ՆԿ 7+43 -ից ՆԿ 8+02

ՆԳՃ

Հ. Հարությունյան

ԾԱՐՏԱՐԱԳԵՏ

Ա. Ազգանուն

ՃԱՐՏԱՐԱՊԵՏ

Ա. Ազգանուն

ՊԱՅՄԱՆԱԳՐԻ ՀԱՄԱՐ

ՓՈՒԼ	ԹԵՐԹ	ԹԵՐԹԵՐ
Շին. մաս	33	36

RIGroup

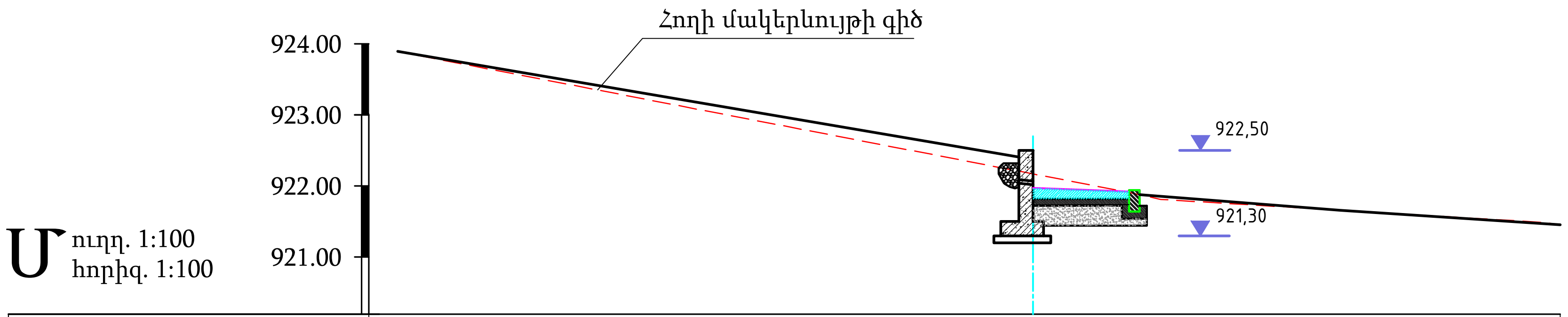

Հողի փաստացի նիշ	923.89	922.17	921.90	921.81	921.49
Հեռավորություն	8.93	1.38	0.41	5.36	

Նկ 8+25

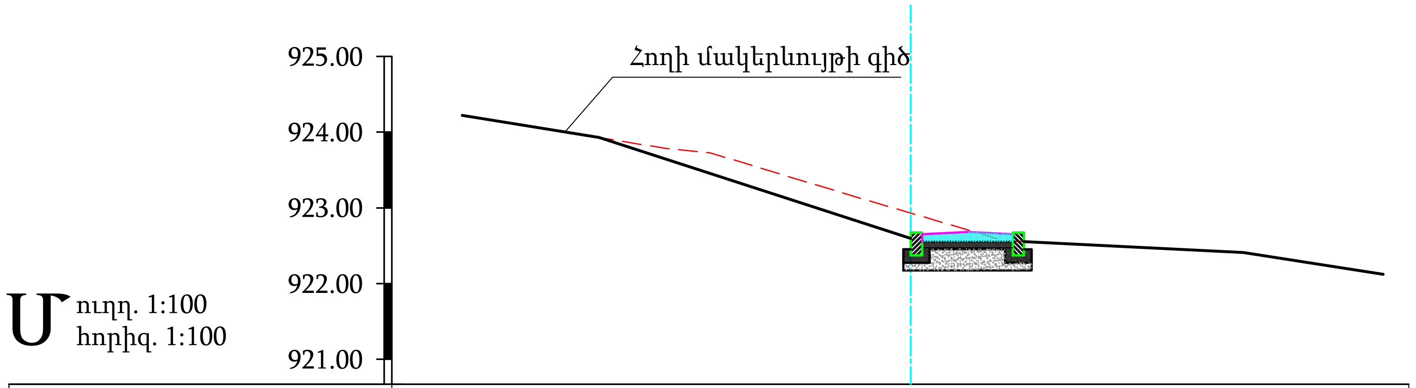

Հողի փաստացի նիշ	924.22	923.78	923.73	923.13	922.93	922.57	922.41	922.12
Հեռավորություն	2.72	0.56	2.00	0.65	1.23	3.17	1.85	

Նկ 8+42

Ռ Ի Գ Ռ ՈՒ Պ
ՆԱԽԱԳԾԱՅԻՆ ԿԱԶՄԱԿԵՐՊՈՒԹՅՈՒՆ

ԱՆՎԱՆՈՒՄԸ

Մալաթիա-Սեբաստիա վարչական շրջանի <<Եռաբլուր զինվորական պանթեոն>> կամարանցումի մոտից դեպի ավտոբուսների կանգառ տանող հատվածի աջակողմյան հատվածի մայթի բարեկարգում

ՀԱՏՈՐԻ ԱՆՎԱՆՈՒՄԸ

Մայթի իրականացման շինարարական գծագրեր

ԳԾԱԳՐԻ ԱՆՎԱՆՈՒՄԸ

Լայնական կտրվածքներ ՆԿ 8+25 -ից ՆԿ 8+42

ՆԳՃ

Հ. Հարությունյան

ՃԱՐՏԱՐԱԳԵՏ

Ա. Ազգանուն

ՃԱՐՏԱՐԱՊԵՏ

Ա. Ազգանուն

ՊԱՅՄԱՆԱԳՐԻ ՀԱՄԱՐ

ՓՈՒԼ	ԹԵՐԹ	ԹԵՐԹԵՐ
Շին. մաս	34	36

RIGroup

Մայթի իրականացում հանգույց 1
L= 520.0 մ

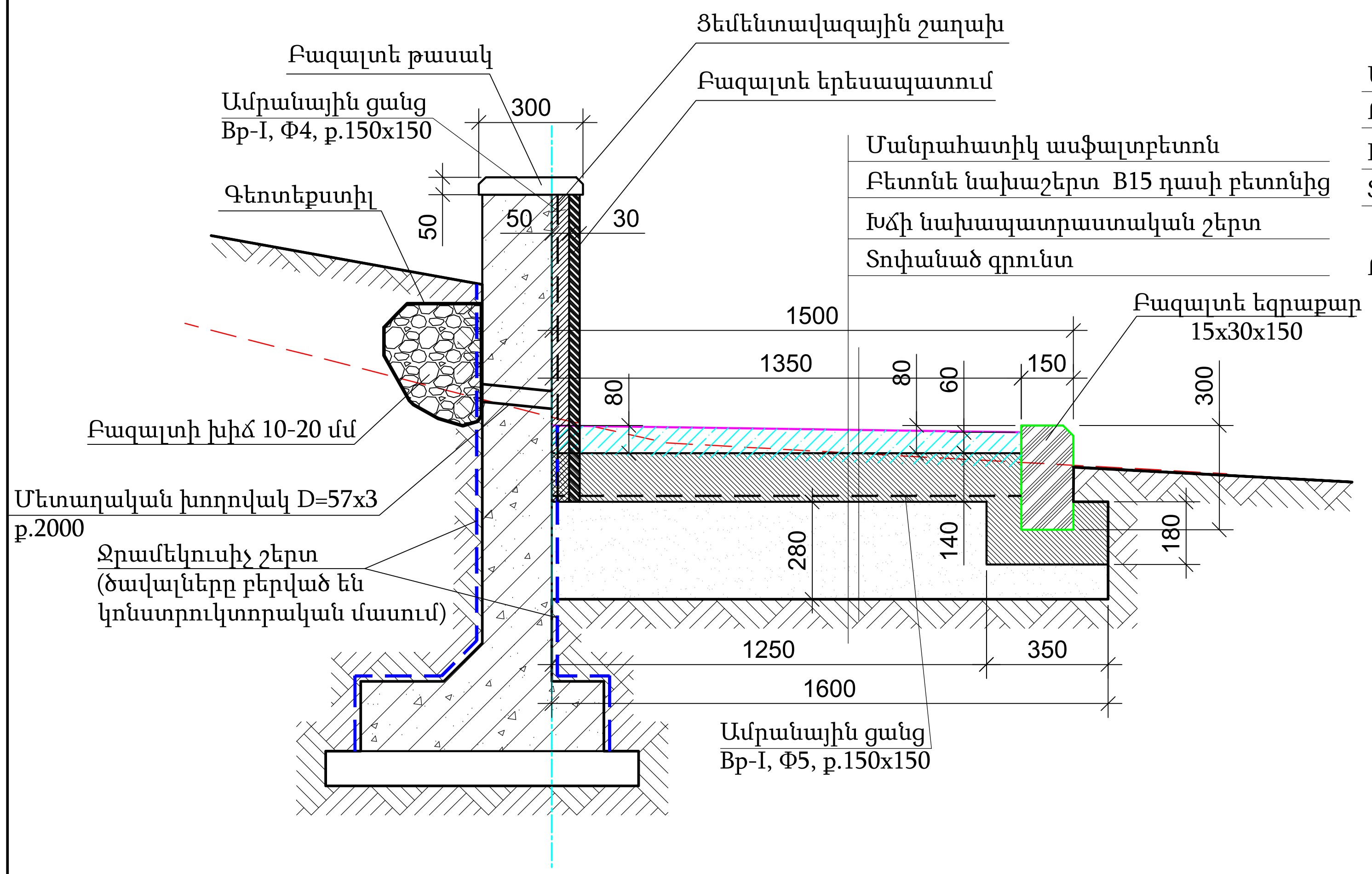

Մայթի իրականացում հանգույց 2
L= 324.0 մ

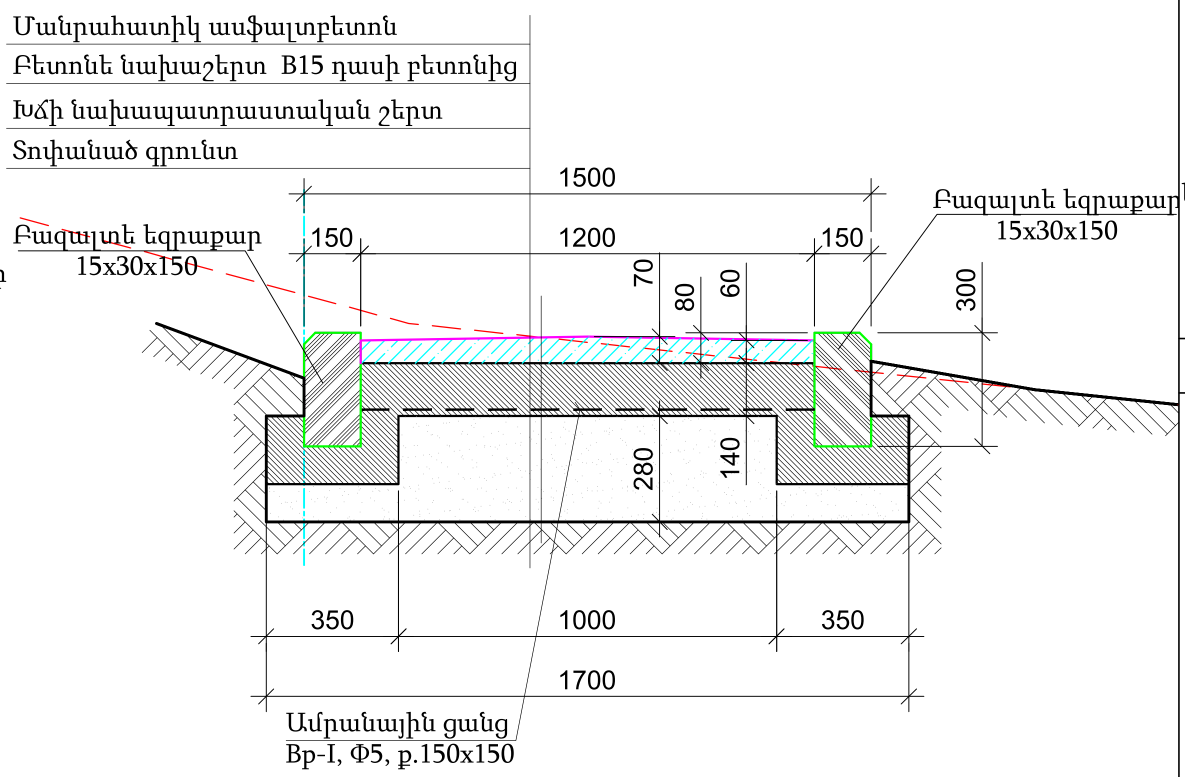

Հենապատների դասվորման տեսք

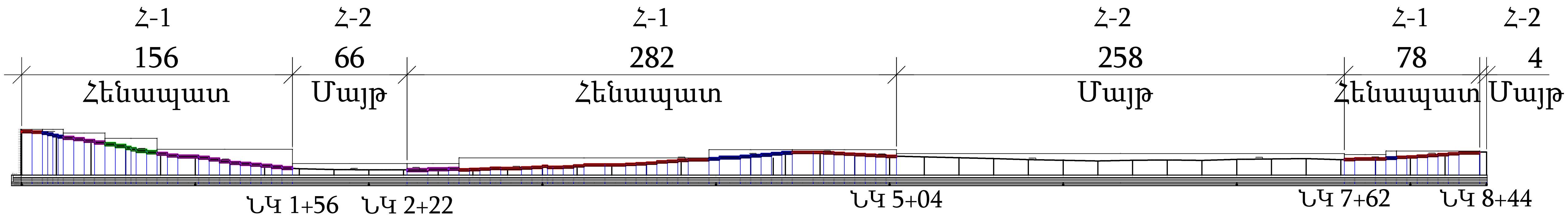

Ռ Ի Գ Ռ ՈՒ Պ
ՆԱԽԱԳԾԱՅԻՆ ԿԱԶՄԱԿԵՐՊՈՒԹՅՈՒՆ

ԱՆՎԱՆՈՒՄԸ

Մալաթիա-Սեբաստիա վարչական շրջանի <<Էռաբլուր զինվորական պանթեոն>> կամարանցումի մոտից դեպի ավտոբուսների կանգառ տանող հատվածի աջակողմյան հատվածի մայթի բարեկարգում

ՀԱՏՈՐԻ ԱՆՎԱՆՈՒՄԸ

Մայթի իրականացման շինարարական գծագրեր

ԳԾԱԳՐԻ ԱՆՎԱՆՈՒՄԸ

Մայթերի իրականացման հանգույցներ

ՆԳՃ	
Հ. Հարությունյան	[signature]
ՃԱՐՏԱՐԱԳԵՏ	
Ա. Ազգանուն	
ՃԱՐՏԱՐԱՊԵՏ	
Ա. Ազգանուն	

ՊԱՅՄԱՆԱԳՐԻ ՀԱՄԱՐ

ՓՈՒԼ	ԹԵՐԹ	ԹԵՐԹԵՐ
Շին. մաս	35	36

RIGroup

ԱՇԽԱՏԱՆՔՆԵՐԻ ԾԱՎԱԼՆԵՐԻ ԱՄՓՈՓԱԳԻՐ *

N/N Հ/Հ	Աշխատանքների տեսակները և անվանումը	Չ/Մ	Քանակ
1	*3*	*4*	*5*
	Հենապատի իրականացման աշխատանքային ծավալներ		
	Հողային աշխատանքներ		
1	Փոսորակի մշակում մեխանիզմով III կարգի բնահողում	մ³	700,0
2	Փոսորակի մշակում (հղկում) ձեռքով III կարգի բնահողում	մ³	14,0
3	Փոսորակի մշակում մեխանիզմով IV կարգի բնահողում	մ³	500,0
4	Փոսորակի մշակում (հղկում) ձեռքով IV կարգի բնահողում	մ³	10,0
5	Փոսորակի մշակում մեխանիզմով V կարգի բնահողում	մ³	460,0
6	Փոսորակի մշակում (հղկում) ձեռքով V կարգի բնահողում	մ³	9,0
7	Գրունտի ետլիցք տոփանումով	մ³	1280,0
8	Ավելցուկային բնահողի բարձում և տեղափոխում, մինչև 5 կմ	մ³	413,0
	Դրենաժի իրականացում		
1	Բազալտի խիճ 10-20 մմ	մ³	5,20
2	Գեոտեքստիլ	մ²	520,00
3	Մետաղական խողովակ D=57x3, L=0.2մ	հատ	260,00
	Պատերի երեսապատում բազալտե սալերով		
1	Ցեմենտաավազային շաղախ 50 մմ հաստությամբ	մ²	470,00
2	Ամրանային ցանց Bp-I, Φ4	կգ	700,00
3	Բազալտե երեսապատման սալ 30 մմ հաստությամբ	մ²	470,00
4	Բազալտե թասակ 50 մմ հաստությամբ, 300 մմ լայնությամբ	մ	520,00
	Մայթերի իրկանացում		
1	Խճի նախաշերտ սալվածքի տակ	մ³	314,00
2	Բետոնե նախաշերտ B15 դասի բետոնից	մ³	213,00
3	Ամրամնային ցանցի տեղադրում Φ5 Bp-1	կգ	2850,00
4	Մանրահատիկ ասֆալտբետոնի իրականացում 7 սմ հաստությամբ	մ²	1091,00
5	Բազալտե եզրաքարի տեղադրում 15x30 սմ	մ	1168,00

Ռ Ի Գ Ռ ՈՒ Պ
ՆԱԽԱԳԾԱՅԻՆ ԿԱԶՄԱԿԵՐՊՈՒԹՅՈՒՆ

ԱՆՎԱՆՈՒՄԸ

Մալաթիա-Սեբաստիա վարչական շրջանի <<Եռաբլուր զինվորական պանթեոն>> կամարանցումի մոտից դեպի ավտոբուսների կանգառ տանող հատվածի աջակողմյան հատվածի մայթի բարեկագում

ՀԱՏՈՐԻ ԱՆՎԱՆՈՒՄԸ

Մայթի իրականացման շինարարական գծագրեր

ԳԾԱԳՐԻ ԱՆՎԱՆՈՒՄԸ

Աշխատանքային ծավալների մասնագիր

ՆԳՃ	
Հ. Հարությունյան	
ՃԱՐՏԱՐԱԳԵՏ	
Ա. Ազգանուն	
ՃԱՐՏԱՐԱՊԵՏ	
Ա. Ազգանուն	

ՊԱՅՄԱՆԱԳՐԻ ՀԱՄԱՐ

ՓՈՒԼ	ԹԵՐԹ	ԹԵՐԹԵՐ
Շին. մաս	36	36

RIGroup

Անվանացանկ		
Հ/Հ	Անվանումը	Թերթը
1	Անվանացանք։ Բացատրագիր	ՇԿ-01
3	Հենապատեր՝ «ՀՊ-1.1» և «ՀՊ-1.2»	ՇԿ-02
4	Հենապատեր՝ «ՀՊ-2.1» և «ՀՊ-2.2»	ՇԿ-03
5	Հենապատեր՝ «ՀՊ-3.1» և «ՀՊ-3.2»	ՇԿ-04
6	Հենապատ՝ «ՀՊ-4»։ Դեֆորմացիոն կարի հանգույց	ՇԿ-05

« ՀՊ -1»

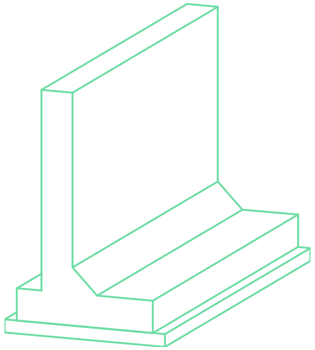

« ՀՊ -2»

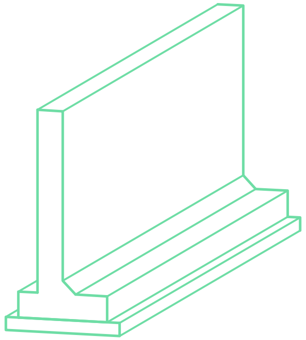

« ՀՊ -3»

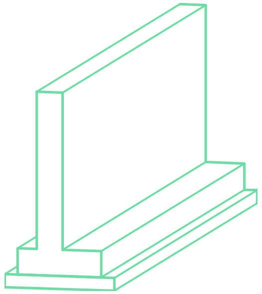

« ՀՊ -4»

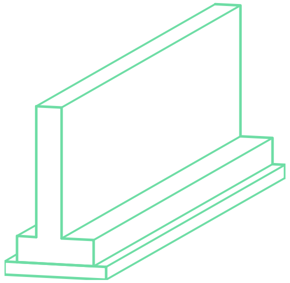

Բացատրագիր

Հենապատերը մակնիշավորվածև բնութագրված են հետևյալ կերպ՝

- «ՀՊ -1.1» - իրենից ներկայացնումէ 1.8 մ բարձրությամբև 3.0 մ երկարությամբհենապատ, որի հաստությունըկազմումէ 25 սմ: (2 հատ)
- «ՀՊ -1.2» - իրենից ներկայացնումէ 1.8 մ բարձրությամբև 6.0 մ երկարությամբհենապատ, որի հաստությունըկազմումէ 25 սմ: (4 հատ)
- «ՀՊ -2.1» - իրենից ներկայացնումէ 1.6 մ բարձրությամբև 12.0 մ երկարությամբհենապատ, որի հաստությունըկազմում է 20 սմ: (3 հատ)
- «ՀՊ -2.2» - իրենից ներկայացնումէ 1.6 մ բարձրությամբև 6.0 մ երկարությամբհենապատ, որի հաստությունըկազմումէ 20 սմ: (16 հատ)
- «ՀՊ -3.1» - իրենից ներկայացնումէ 1.4 մ բարձրությամբև 12.0 մ երկարությամբհենապատ, որի հաստությունըկազմում է 20 սմ: (1 հատ)
- «ՀՊ -3.2» - իրենից ներկայացնումէ 1.4 մ բարձրությամբև 6.0 մ երկարությամբհենապատ, որի հաստությունըկազմումէ 20 սմ: (6 հատ)
- ՀՊ -3.3» - իրենից ներկայացնումէ 1.4 մ բարձրությամբև 3.0 մ երկարությամբհենապատ, որի հաստությունըկազմումէ 20 սմ: (4 հատ)
- «ՀՊ -4.1» - իրենից ներկայացնումէ 1.2 մ բարձրությամբև 12.0 մ երկարությամբհենապատ, որի հաստությունըկազմում է 20 սմ: (7 հատ)
- «ՀՊ -4.2» - իրենից ներկայացնումէ 1.2 մ բարձրությամբև 6.0 մ երկարությամբհենապատ, որի հաստությունըկազմումէ 20 սմ: (25 հատ)
- «ՀՊ -4.3» - իրենից ներկայացնումէ 1.2 մ բարձրությամբև 3.0 մ երկարությամբհենապատ, որի հաստությունըկազմումէ 20 սմ: (1 հատ)

Նախագիծը նախատեսված է ՀՀ Երևան քաղաքի շինարարականպայմանների համար՝ բնահողի սառեցման խորությունը՝70 սմ, սեյսմիկ գոտին (ըստ ՀՀՇՆ 20-04-2020 « Երկրաշարժադիմացկունշինարարություն» նախագծման նորմերի՝ 2։

Հենապատի կոնստրուկցիաներըհաշվարկվածև մշակված են համաձայնՀՀ-ում գործող շինարարականնորմերի և կանոնների՝ՀՀՇՆ 20.04-2020, ՀՀՇՆ IV-10.01.01-2006, ՀՀՇՆ 52-01-2021, СНиП 2.01.07-85, ՀՀՇՆ 53-01-2020։ Ամրանի, բետոնի և պողպատի որակը պետք է համապատասխանիՀՀ-ում գործող տեխնիկական չափորոշիչներիպահանջներին։ Բոլոր երկաթբետոնե կոնստրուկցիաներումօգտագործված է ծանր լցանյութերովբետոն։ Բոլոր կրող կոնստրուկցիաներն իրականացնելB20 դասի ծանր բետոնից։ Հիմքի նախապատրաստականշերտն իրականացնելB7.5 դասի ծանր բետոնից՝ 10 սմ հաստությամբ։

Հենապատերը ըստ երկարության ուղղաձիգ միջանցիկ կարաններովպետք է բաժանել հատվածամասերիայնպես, որ յուրաքանչյուրհատվածամասի ներբանը գտնվի համասեռ գրունտի վրա։ Հիմքի ներբանի նիշում տարբեր հատկություններովգրունտներ հանդիպելուդեպքում անհրաժեշտ է խորացնել հիմքերը մինչև դրանք ամբողջությամբ գտնվեն միևնույն հատկություններովգրունտների վրա։ Յուրաքանչյուր հատվածամասի երկարությունըպետք է լինի 12մ-ից ոչ ավելի։

Չբացահայտված հանգամանքներիի հայտ գալուց նախագծում անհրաժեշտ է կատարելհամապատասխան փոփոխություններ։

Ռ Ի Գ Ռ ՈՒ Պ
ՆԱԽԱԳԾԱՅԻՆ ԿԱԶՄԱԿԵՐՊՈՒԹՅՈՒՆ

ԱՆՎԱՆՈՒՄԸ	
Մալաթիա-Սեբաստիա վարչական շրջանի <<Եռաբլուր զինվորական պանթեոն>> կամարանցումի մոտից դեպի ավտոբուսների կանգառ տանող հատվածի աջակողմյան հատվածի մայթի բարեկարգում	
ՀԱՏՈՐԻ ԱՆՎԱՆՈՒՄԸ	
Մայթի իրականացման շինարարական գծագրեր	
ԳԾԱԳՐԻ ԱՆՎԱՆՈՒՄԸ	
ՆԳՃ	
Հ. Հարությունյան	
ՃԱՐՏԱՐԱԳԵՏ	
Ա. Ազգանուն	
ՃԱՐՏԱՐԱՊԵՏ	
Ա. Ազգանուն	
Անվանացանկ, Բացատրագիր	
ՊԱՅՄԱՆԱԳՐԻ ՀԱՄԱՐ	

ՓՈՒԼ	ԹԵՐԹ	ԹԵՐԹԵՐ
ՇԿ	1	5

«ՀՊ -1.1» հենապատի հատակագիծ
Մ 1:50

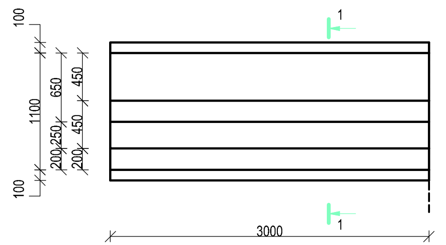

«ՀՊ -1.2» հենապատի հատակագիծ
Մ 1:50

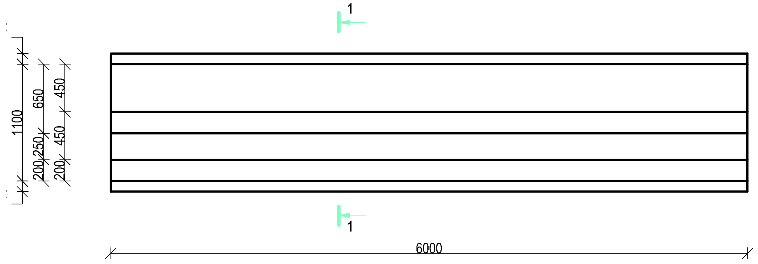

"1-1"
Մ 1:50

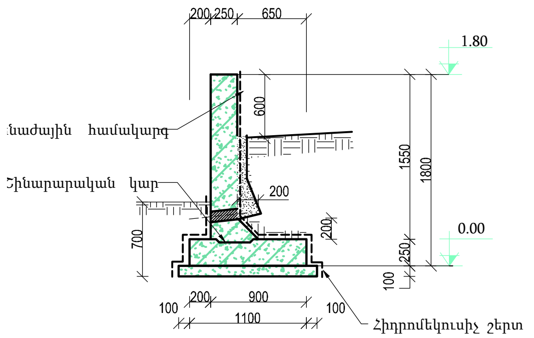

«ՀՊ -1.1» և «ՀՊ -1.2»- ի ամրանավորում
Մ 1:25

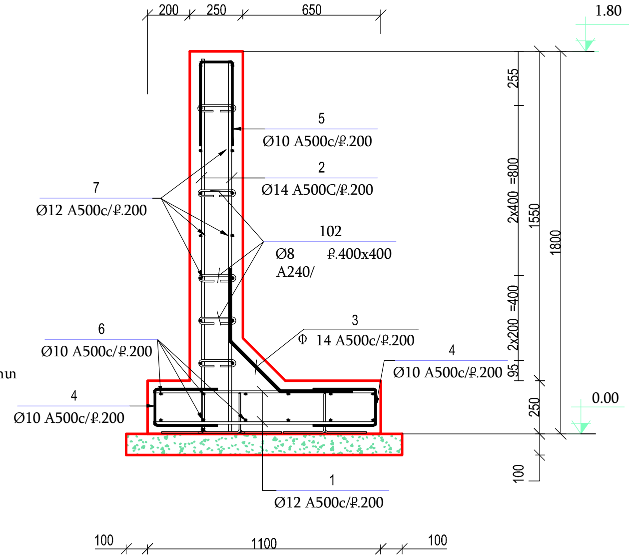

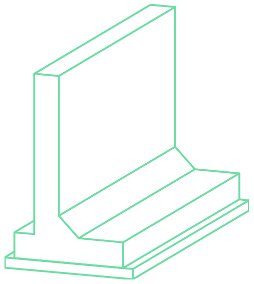

«ՀՊ-1.1è-ի մասնագիր					
Դիրք	Նշանակում	Անվանում	Քան /հատ	Քաշ/ կգ (1հատ)	Քաշ/ կգ (2հատ)
1	ԳՈՍՏ 34028-2016	Ø12 A500c L=1060	30	28.0	56
2	ԳՈՍՏ 34028-2016	Ø14 A500C L=1920	30	69.5	139
3	ԳՈՍՏ 34028-2016	Ø14 A500C L=1020	15	18.4	37
4	ԳՈՍՏ 34028-2016	Ø10 A500c L=760	30	13.9	28
5	ԳՈՍՏ 34028-2016	Ø10 A500c L=940	31	17.8	36
6	ԳՈՍՏ 34028-2016	Ø10 A500c L=2920	12	21.5	43
7	ԳՈՍՏ 34028-2016	Ø12 A500c L=2920	16	41.3	83
101	ԳՈՍՏ 34028-2016	Ø8 A240 L=820	33	10.7	21
102	ԳՈՍՏ 34028-2016	Ø8 A240 L=340	40	5.3	11
Հիմքի սալի նյութը՝			Մ³		Մ³ (2հատ)
Բետոն B20			0.80		1.6
Հենապատի նյութը՝			Մ³		
Բետոն B20			1.25		2.5
Նախապատրաստական շերտ			Մ³		
Բետոն B7 5			0.39		0.8

«ՀՊ-1.2è-ի մասնագիր					
Դիրք	Նշանակում	Անվանում	Քան /հատ	Քաշ/ կգ (1հատ)	Քաշ/ կգ (4հատ)
1	ԳՈՍՏ 34028-2016	Ø12 A500c L=1060	60	55.9	224
2	ԳՈՍՏ 34028-2016	Ø14 A500C L=1920	60	138.9	556
3	ԳՈՍՏ 34028-2016	Ø14 A500C L=1020	30	37.1	149
4	ԳՈՍՏ 34028-2016	Ø10 A500c L=760	60	28.1	112
5	ԳՈՍՏ 34028-2016	Ø10 A500c L=940	46	26.7	107
6	ԳՈՍՏ 34028-2016	Ø10 A500c L=5920	12	43.8	175
7	ԳՈՍՏ 34028-2016	Ø12 A500c L=5920	16	84.1	336
101	ԳՈՍՏ 34028-2016	Ø8 A240 L=820	30	9.7	39
102	ԳՈՍՏ 34028-2016	Ø8 A240 L=340	90	12.1	48
Հիմքի սալի նյութը՝			Մ³		Մ³ (4հատ)
Բետոն B20			1.59		19
Հենապատի նյութը՝			Մ³		
Բետոն B20			2.50		10
Նախապատրաստական շերտ			Մ³		
Բետոն B7 5			0.78		3.2

Դիրք	Էսքիզ
2	1750, 200
3	340, 340, 350
4	300, 180, 300
5	400, 160, 400
101	100, 190, 190, 200, 200
102	180, 80, 80

ՌԻԳՌՈՒՊ
ՆԱԽԱԳԾԱՅԻՆ ԿԱԶՄԱԿԵՐՊՈՒԹՅՈՒՆ

ԱՆՎԱՆՈՒՄԸ

Մալաթիա-Սեբաստիա վարչական շրջանի <<Եռաբլուր զինվորական պանթեոն>> կամարանցումի մոտից դեպի ավտոբուսների կանգառ տանող հատվածի աջակողմյան հատվածի մայթի բարեկագում

ՀԱՏՈՐԻ ԱՆՎԱՆՈՒՄԸ

Մայթի իրականացման շինարարական գծագրեր

ԳԾԱԳՐԻ ԱՆՎԱՆՈՒՄԸ

ՆԳՃ

Հ. Հարությունյան

ՃԱՐՏԱՐԱԳԵՏ

Ա. Ազգանուն

ՃԱՐՏԱՐԱՊԵՏ

Ա. Ազգանուն

Հենապատեր՝
«ՀՊ-1.1» և «ՀՊ-1.2»

ՊԱՅՄԱՆԱԳՐԻ ՀԱՄԱՐ

ՓՈՒԼ	ԹԵՐԹ	ԹԵՐԹԵՐ
ՇԿ	2	5

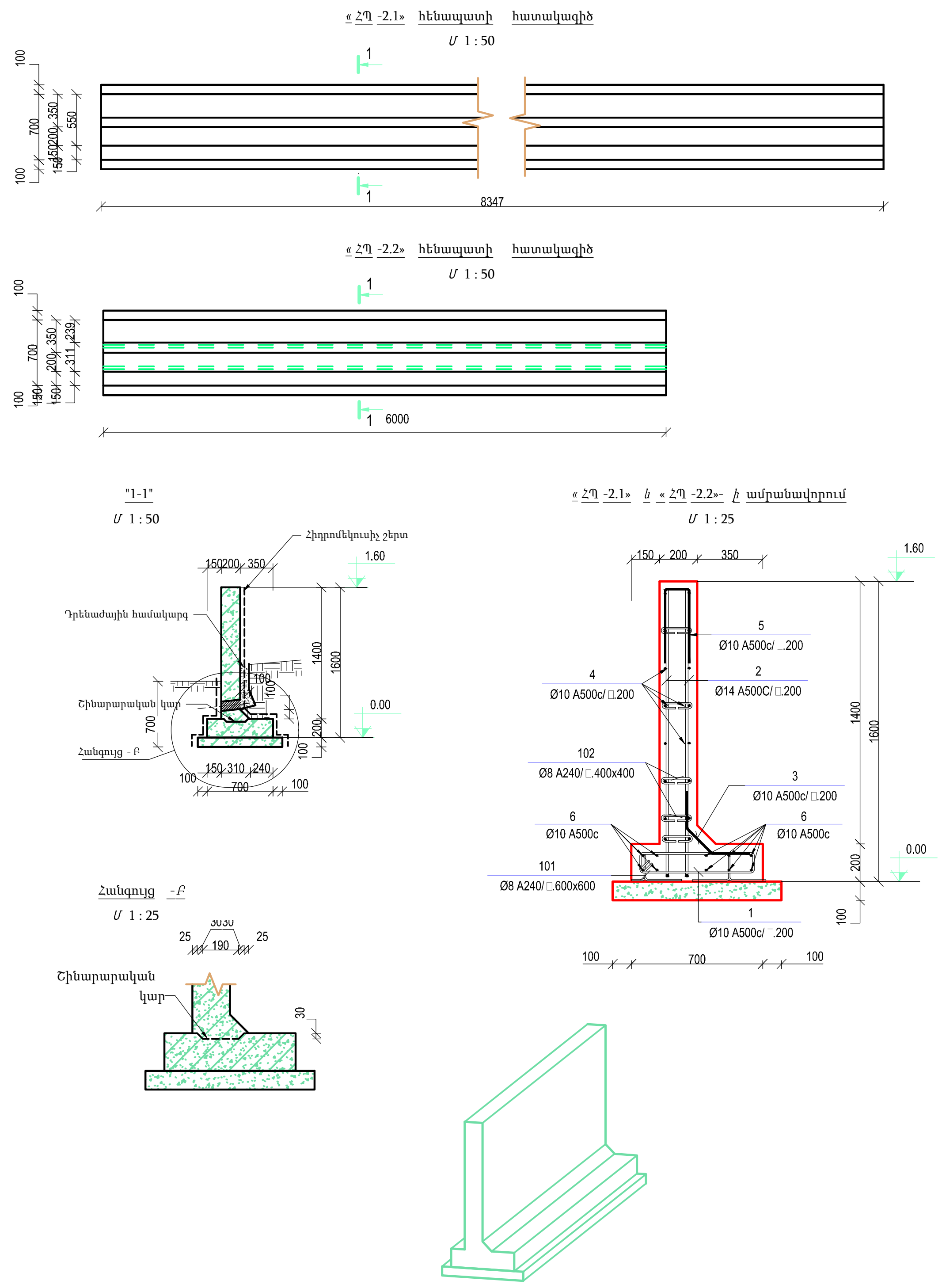

«ՀՊ-2.1è -ի մասնագիր					
Դիրք	Նշանակում	Անվանում	Քան /հատ	Քաշ/ կգ (1հատ)	Քաշ/ կգ (3հատ)
1	ԳՈՍՏ 34028-2016	Ø10 A500c L=1540	60	57	170
2	ԳՈՍՏ 34028-2016	Ø14 A500C L=1700	120	247	741
3	ԳՈՍՏ 34028-2016	Ø10 A500c L=580	60	22	65
4	ԳՈՍՏ 34028-2016	Ø10 A500c L=11920	16	118	353
5	ԳՈՍՏ 34028-2016	Ø10 A500c L=900	74	41	124
6	ԳՈՍՏ 34028-2016	Ø10 A500c L=11920	10	73	220
101	ԳՈՍՏ 34028-2016	Ø8 A240 L=720	38	11	33
102	ԳՈՍՏ 34028-2016	Ø8 A240 L=320	210	27	80
Հիմքի սալի նյութը՝			Մ³		Մ³(3հատ)
Բետոն B20			1.60		5
Հենապատի նյութը՝			Մ³		
Բետոն B20			3.50		11
Նախապատրաստական շերտ			Մ³		
Բետոն B7 5			1.08		3

«ՀՊ-2.2è -ի մասնագիր					
Դիրք	Նշանակում	Անվանում	Քան /հատ	Քաշ/ կգ (1հատ)	Քաշ/ կգ (16հատ)
1	ԳՈՍՏ 34028-2016	Ø10 A500c L=1580	30	29	466
2	ԳՈՍՏ 34028-2016	Ø14 A500C L=1700	60	123	1973
3	ԳՈՍՏ 34028-2016	Ø14 A500C L=540	30	19	308
4	ԳՈՍՏ 34028-2016	Ø12 A500c L=5920	16	84	1346
5	ԳՈՍՏ 34028-2016	Ø10 A500c L=900	44	25	394
6	ԳՈՍՏ 34028-2016	Ø10 A500c L=5920	10	36	584
101	ԳՈՍՏ 34028-2016	Ø8 A240 L=720	28	8	128
102	ԳՈՍՏ 34028-2016	Ø8 A240 L=320	105	13	212
Հիմքի սալի նյութը՝			Մ³		Մ³(16հատ)
Բետոն B20			0.80		12.8
Հենապատի նյութը՝			Մ³		
Բետոն B20			1.76		28.2
Նախապատրաստական շերտ			Մ³		
Բետոն B7 5			0.54		8.7

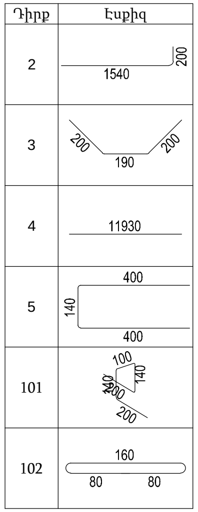

Ռ_Ի_Գ_Ռ_ՈՒ_Պ ՆԱԽԱԳԾԱՅԻՆ ԿԱԶՄԱԿԵՐՊՈՒԹՅՈՒՆ	
ԱՆՎԱՆՈՒՄԸ	
Մալաթիա-Սեբաստիա վարչական շրջանի <<Եռաբլուր զինվորական պանթեոն>> կամարանցումի մոտից դեպի ավտոբուսների կանգառ տանող հատվածի աջակողմյան հատվածի մայթի բարեկագում	
ՀԱՏՈՐԻ ԱՆՎԱՆՈՒՄԸ	
Մայթի իրականացման շինարարական գծագրեր	
ԳԾԱԳՐԻ ԱՆՎԱՆՈՒՄԸ	
ՆԳՃ	
Հ. Հարությունյան	[signature]
ՃԱՐՏԱՐԱԳԵՏ	
Ա. Ազգանուն	
ՃԱՐՏԱՐԱՊԵՏ	
Ա. Ազգանուն	
Հենապատեր՝ «ՀՊ-2.1» և «ՀՊ-2.2»	
ՊԱՅՄԱՆԱԳՐԻ ՀԱՄԱՐ	

ՓՈՒԼ	ԹԵՐԹ	ԹԵՐԹԵՐ
ՇԿ	3	5

RIGroup

« ՀՊ -3.1» հենապատի հատակագիծ

Մ 1 : 50

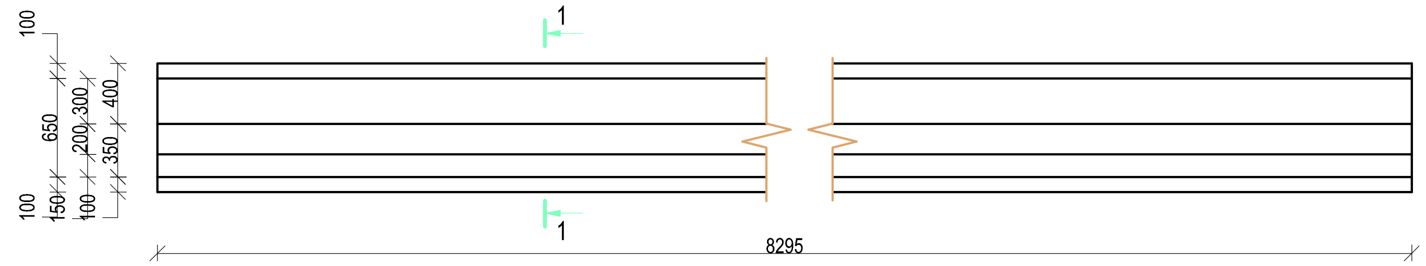

« ՀՊ -3.2» հենապատի հատակագիծ

Մ 1 : 50

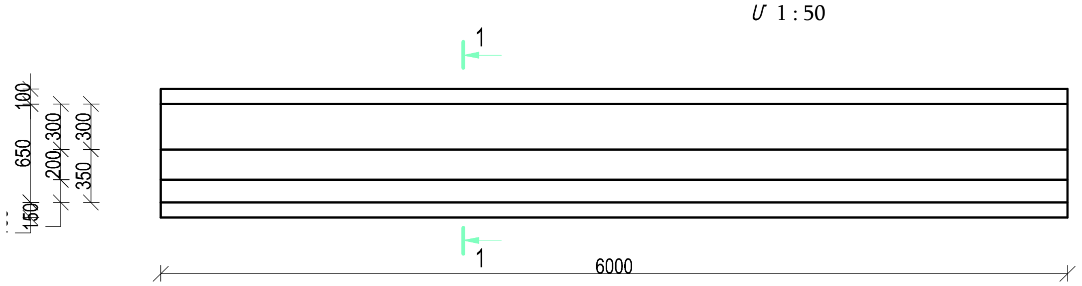

« ՀՊ -3.3» հենապատի հատակագիծ

Մ 1 : 50

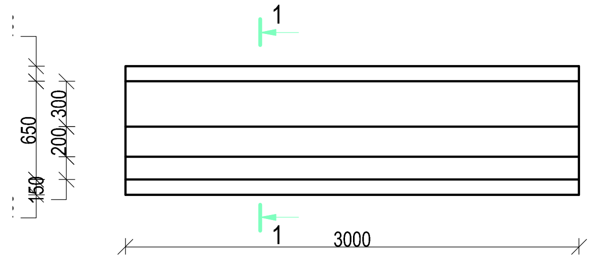

Դիրք	Էսքիզ
1	560 / 70 / 110 / 560 / 70 / 110
2	1330 / 160
3	11910
4	11910
5	400 / 140 / 400
101	100 / 140 / 140 / 200 / 200
102	160 / 80 / 80

"1-1"

Մ 1:50

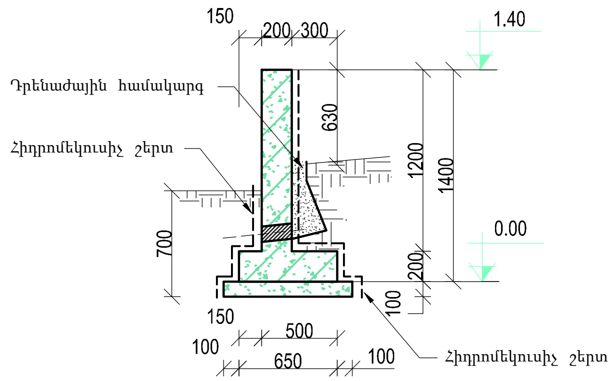

« ՀՊ -3.1», « ՀՊ -3.2» և « ՀՊ -3.3»- ի ամրանավորում

Մ 1 : 25

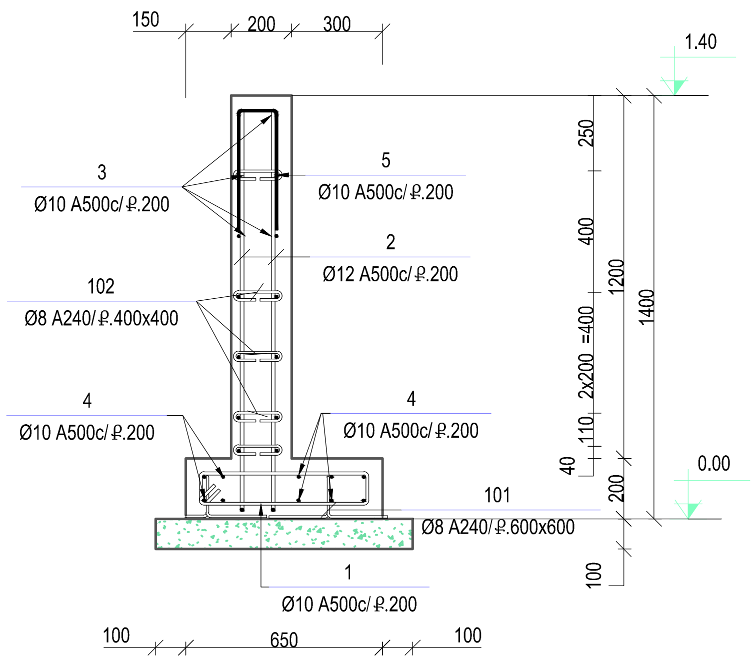

«ՀՊ-3.1è -ի մասնագիր				
Դիրք	Նշանակում	Անվանում	Քան /հատ	Քաշ/ կգ (1հատ)
1	ԳՈՍՏ 34028-2016	Ø10 A500c L=1440	60	53
2	ԳՈՍՏ 34028-2016	Ø12 A500c L=1480	120	157
3	ԳՈՍՏ 34028-2016	Ø10 A500c L=11920	14	103
4	ԳՈՍՏ 34028-2016	Ø10 A500c L=11920	10	73
5	ԳՈՍՏ 34028-2016	Ø10 A500c L=900	72	40
101	ԳՈՍՏ 34028-2016	Ø8 A240 L=720	37	11
102	ԳՈՍՏ 34028-2016	Ø8 A240 L=320	210	27
Հիմքի սալի նյութը՝			Մ³	
Բետոն B20			1.56	
Հենապատի նյութը՝			Մ³	
Բետոն B20			2.88	
Նախապատրաստական շերտ			Մ³	
Բետոն B7 5			1.02	

«ՀՊ-3.2è -ի մասնագիր					
Դիրք	Նշանակում	Անվանում	Քան /հատ	Քաշ/ կգ (1հատ)	Քաշ/ կգ (6հատ)
1	ԳՈՍՏ 34028-2016	Ø10 A500c L=1480	30	27	164
2	ԳՈՍՏ 34028-2016	Ø14 A500C L=1500	60	109	653
3	ԳՈՍՏ 34028-2016	Ø12 A500c L=5920	14	74	441
4	ԳՈՍՏ 34028-2016	Ø10 A500c L=5920	10	36	219
5	ԳՈՍՏ 34028-2016	Ø10 A500c L=900	42	23	141
101	ԳՈՍՏ 34028-2016	Ø8 A240 L=720	36	10	62
102	ԳՈՍՏ 34028-2016	Ø8 A240 L=320	105	13	80
Հիմքի սալի նյութը՝			Մ³		Մ³ (6հատ)
Բետոն B20			0.78		5
Հենապատի նյութը՝			Մ³		
Բետոն B20			1.44		9
Նախապատրաստական շերտ			Մ³		
Բետոն B7 5			0.51		3

«ՀՊ-3.3è -ի մասնագիր					
Դիրք	Նշանակում	Անվանում	Քան /հատ	Քաշ/ կգ (1հատ)	Քաշ/ կգ (4հատ)
1	ԳՈՍՏ 34028-2016	Ø10 A500c L=1480	15	14	55
2	ԳՈՍՏ 34028-2016	Ø14 A500C L=1500	30	54	218
3	ԳՈՍՏ 34028-2016	Ø12 A500c L=2920	14	36	145
4	ԳՈՍՏ 34028-2016	Ø10 A500c L=2920	10	18	72
5	ԳՈՍՏ 34028-2016	Ø10 A500c L=900	27	15	60
101	ԳՈՍՏ 34028-2016	Ø8 A240 L=720	31	9	36
102	ԳՈՍՏ 34028-2016	Ø8 A240 L=320	54	7	27
Հիմքի սալի նյութը՝			Մ³		Մ³ (4հատ)
Բետոն B20			0.39		2
Հենապատի նյութը՝			Մ³		
Բետոն B20			0.72		3
Նախապատրաստական շերտ			Մ³		
Բետոն B7 5			0.26		1

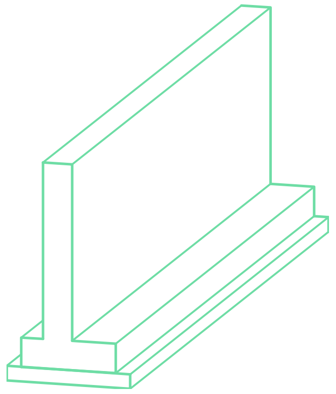

Ռ_Ի_Գ_Ռ_ՈՒ_Պ

ՆԱԽԱԳԾԱՅԻՆ ԿԱԶՄԱԿԵՐՊՈՒԹՅՈՒՆ

ԱՆՎԱՆՈՒՄԸ

Մալաթիա-Սեբաստիա վարչական շրջանի <<Եռաբլուր զինվորական պանթեոն>> կամարանցումի մոտից դեպի ավտոբուսների կանգառ տանող հատվածի աջակողմյան հատվածի մայթի բարեկագում

ՀԱՏՈՐԻ ԱՆՎԱՆՈՒՄԸ

Մայթի իրականացման շինարարական գծագրեր

ԳԾԱԳՐԻ ԱՆՎԱՆՈՒՄԸ

ՆԳՃ

Հ. Հարությունյան

ՃԱՐՏԱՐԱԳԵՏ

Ա. Ազգանուն

ՃԱՐՏԱՐԱՊԵՏ

Ա. Ազգանուն

Հենապատեր՝

ç -3.1» և «ՀՊ-3.2»

ՊԱՅՄԱՆԱԳՐԻ ՀԱՄԱՐ

ՓՈՒԼ	ԹԵՐԹ	ԹԵՐԹԵՐ
ՇԿ	4	5

RIGroup

«ՀՊ -4.1» հենապատի հատակագիծ

Մ 1:50

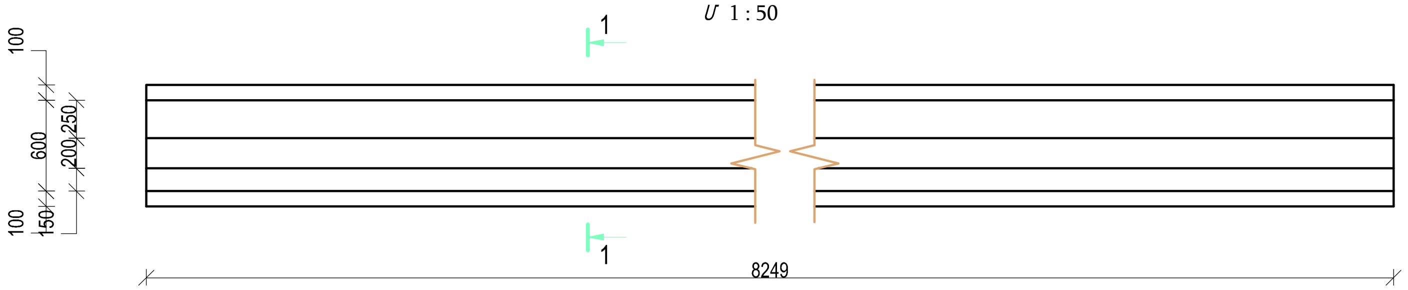

«ՀՊ -4.2» հենապատի հատակագիծ

Մ 1:50

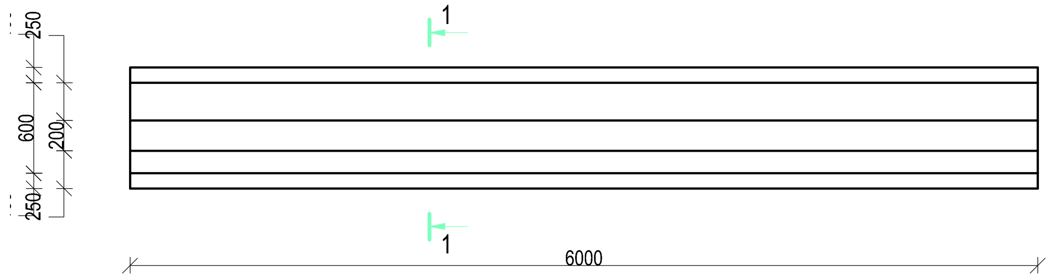

«ՀՊ -4.3» հենապատի հատակագիծ

Մ 1:50

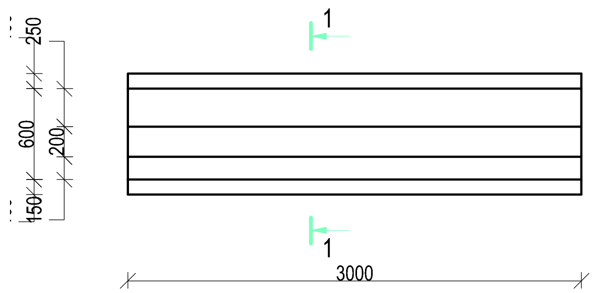

Դիրք	Էսքիզ
1	510; 110; 70; 70; 110; 510
2	1130; 150
3	11910
4	11910
5	400; 140; 400
101	200; 100; 140; 140; 200
102	160; 80; 80

"1-1"

Մ 1:50

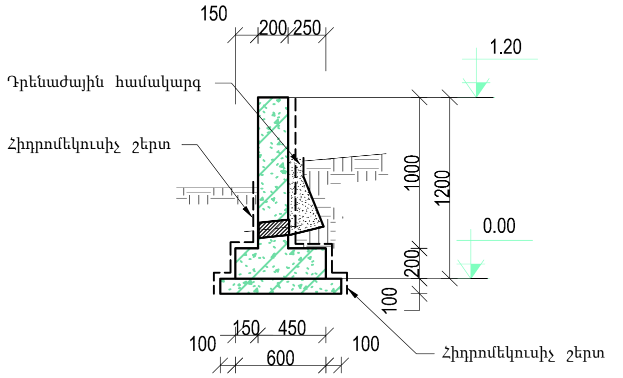

« ՀՊ -4»- ի ամրանավորում

Մ 1:25

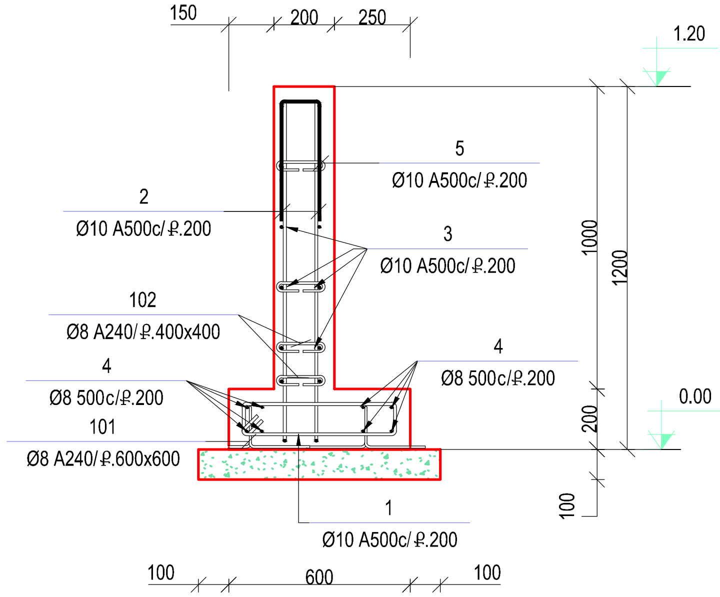

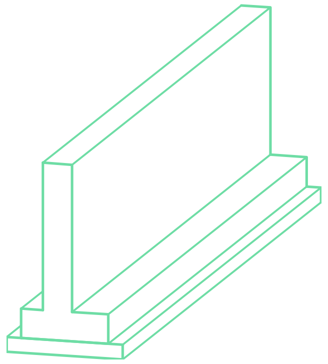

Դեֆորմացիոն կարի հանգույց

Մ 1:25

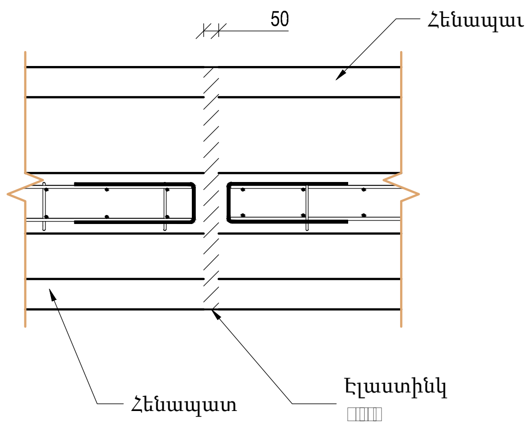

«ՀՊ-4.1è -ի մասնագիր					
Դիրք	Նշանակում	Անվանում	Քան /հատ	Քաշ/ կգ (1հատ)	Քաշ/ կգ (7հատ)
1	ԳՈՍՏ 34028-2016	Ø10 A500c L=1340	60	49	346
2	ԳՈՍՏ 34028-2016	Ø10 A500c L=1260	120	94	655
3	ԳՈՍՏ 34028-2016	Ø10 A500c L=11920	12	88	617
4	ԳՈՍՏ 34028-2016	Ø8 500c L=11920	8	38	263
5	ԳՈՍՏ 34028-2016	Ø10 A500c L=900	71	40	277
101	ԳՈՍՏ 34028-2016	Ø8 A240 L=720	24	7	48
102	ԳՈՍՏ 34028-2016	Ø8 A240 L=320	180	23	159
Հիմքի սալի նյութը՝			Մ³		Մ³ (7հատ)
Բետոն B20			1.44		10
Հենապատի նյութը՝			Մ³		
Բետոն B20			2.40		17
Նախապատրաստական շերտ			Մ³		
Բետոն B7 5			0.96		7

«ՀՊ-4.2è -ի մասնագիր					
Դիրք	Նշանակում	Անվանում	Քան /հատ	Քաշ/ կգ (1հատ)	Քաշ/ կգ (25հատ)
1	ԳՈՍՏ 34028-2016	Ø10 A500c L=1380	30	25	636
2	ԳՈՍՏ 34028-2016	Ø10 A500c L=1280	60	47	1175
3	ԳՈՍՏ 34028-2016	Ø10 A500c L=5920	12	44	1095
4	ԳՈՍՏ 34028-2016	Ø8 500c L=5920	8	19	467
5	ԳՈՍՏ 34028-2016	Ø10 A500c L=900	41	23	572
101	ԳՈՍՏ 34028-2016	Ø8 A240 L=720	24	7	172
102	ԳՈՍՏ 34028-2016	Ø8 A240 L=320	90	11	284
Հիմքի սալի նյութը՝			Մ³		Մ³(25հատ)
Բետոն B20			0.72		18
Հենապատի նյութը՝			Մ³		
Բետոն B20			1.20		30
Նախապատրաստական շերտ			Մ³		
Բետոն B7 5			0.48		12

«ՀՊ-4.2è -ի մասնագիր				
Դիրք	Նշանակում	Անվանում	Քան /հատ	Քաշ/ կգ (1հատ)
1	ԳՈՍՏ 34028-2016	Ø10 A500c L=1380	15	13
2	ԳՈՍՏ 34028-2016	Ø10 A500c L=1280	30	23
3	ԳՈՍՏ 34028-2016	Ø10 A500c L=2920	12	22
4	ԳՈՍՏ 34028-2016	Ø8 500c L=2920	8	9
5	ԳՈՍՏ 34028-2016	Ø10 A500c L=900	26	15
101	ԳՈՍՏ 34028-2016	Ø8 A240 L=720	19	5
102	ԳՈՍՏ 34028-2016	Ø8 A240 L=320	54	7
Հիմքի սալի նյութը՝			Մ³	
Բետոն B20			0.36	
Հենապատի նյութը՝			Մ³	
Բետոն B20			0.60	
Նախապատրաստական շերտ			Մ³	
Բետոն B7 5			0.24	

Ռ Ի Գ Ռ ՈՒ Պ ՆԱԽԱԳԾԱՅԻՆ ԿԱԶՄԱԿԵՐՊՈՒԹՅՈՒՆ	
ԱՆՎԱՆՈՒՄԸ	
Մալաթիա-Սեբաստիա վարչական շրջանի <<Եռաբլուր զինվորական պանթեոն>> կամարանցումի մոտից դեպի ավտոբուսների կանգառ տանող հատվածի աջակողմյան հատվածի մայթի բարեկագում	
ՀԱՏՈՐԻ ԱՆՎԱՆՈՒՄԸ	
Մայթի իրականացման շինարարական գծագրեր	
ԳԾԱԳՐԻ ԱՆՎԱՆՈՒՄԸ	
ՆԳՃ	
Հ. Հարությունյան	[signature]
ՃԱՐՏԱՐԱԳԵՏ	
Ա. Ազգանուն	
ՃԱՐՏԱՐԱՊԵՏ	
Ա. Ազգանուն	
Հենապատ՝ «ՀՊ-4» Դեֆորմացիոն կարի հանգույց	
ՊԱՅՄԱՆԱԳՐԻ ՀԱՄԱՐ	

ՓՈՒԼ	ԹԵՐԹ	ԹԵՐԹԵՐ
ՇԿ	5	5

RIGroup ՇԿ05